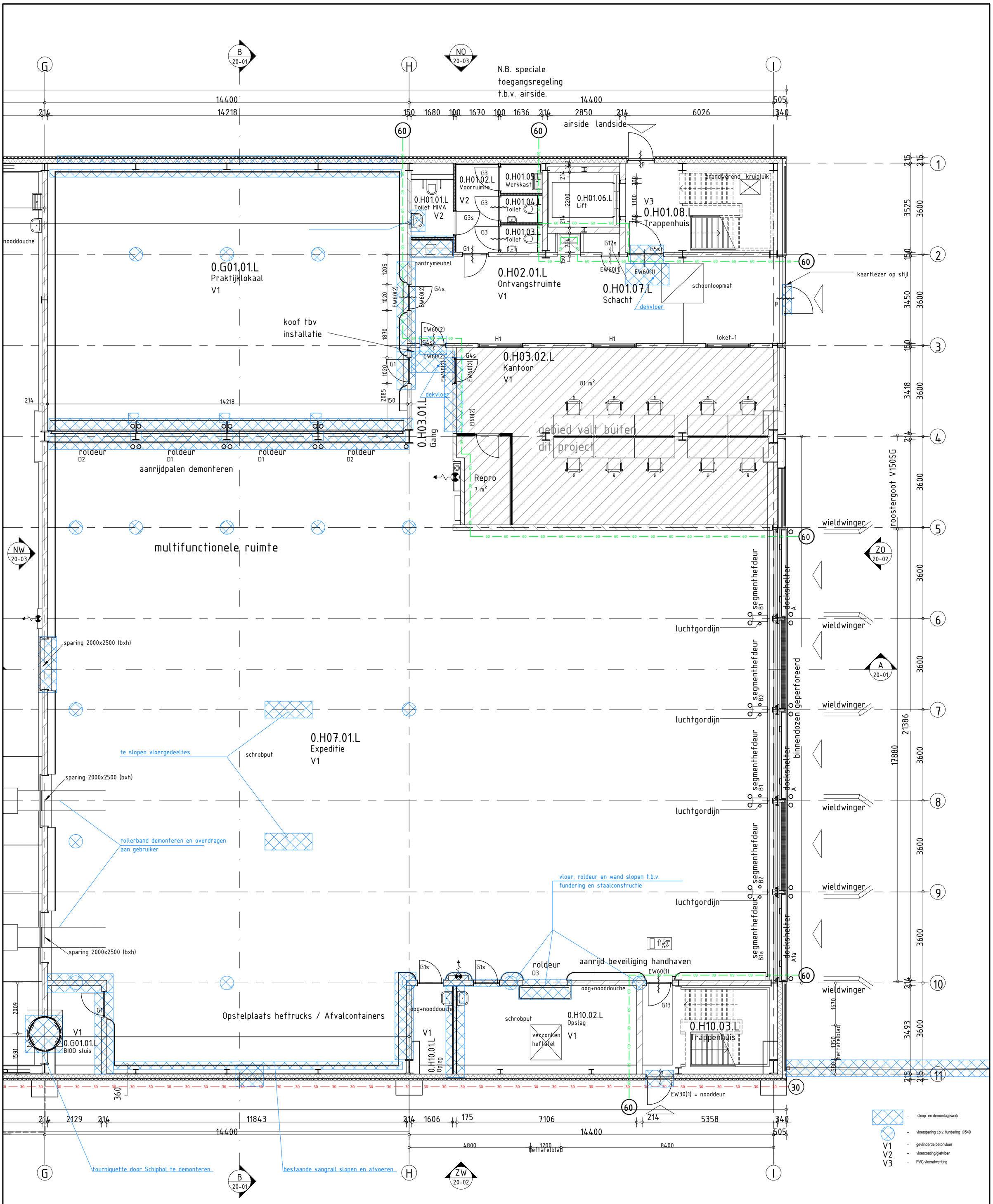

renvooi algemeen

- WBDBO 60 min.
- WBDBO 30 min.
- WK4 braakwerendheid klasse 4
- WK3 braakwerendheid klasse 3
- WK2 braakwerendheid klasse 2
- bestaande metalstudwand
- bestaand metselwerk
- bestaande systeemwand
- sloop- en demontagewerk
- V1 gevlinderde betonvloer
- V2 vloercoating/gietvloer
- V3 PVC vloerafwerking

Projectnummer RVB : 22790
Besteknummer : 1915.10.U.002.a
Objectnummer : 100086G01

MAATVOERING IN HET WERK EN ONDERLING CONTROLEREN

project	Schiphol - Herinrichting JIC
opdrachtgever	Rijksvastgoedbedrijf
omschrijving	Plattegrond begane grond Bestaande toestand, sloop- en demontagewerk

werknummer	21.1812
bladnummer	BB-10-00
datum	01-11-2023

VOOR BERG bouwkunde
Voorberg Bouwkunde B.V.
Stadhoudersweg 135b
3039 EH Rotterdam
Postbus 27501, 3003 MA Rotterdam | telefoon: 010-4674533 | fax: 010-4667914 | e-mail: info@voorbergbouwkunde.nl

wijzigingen

schaal	1:100/1:5000
formaat	A2
getekend	JSu

230714_1812_bb-10-00.dwg

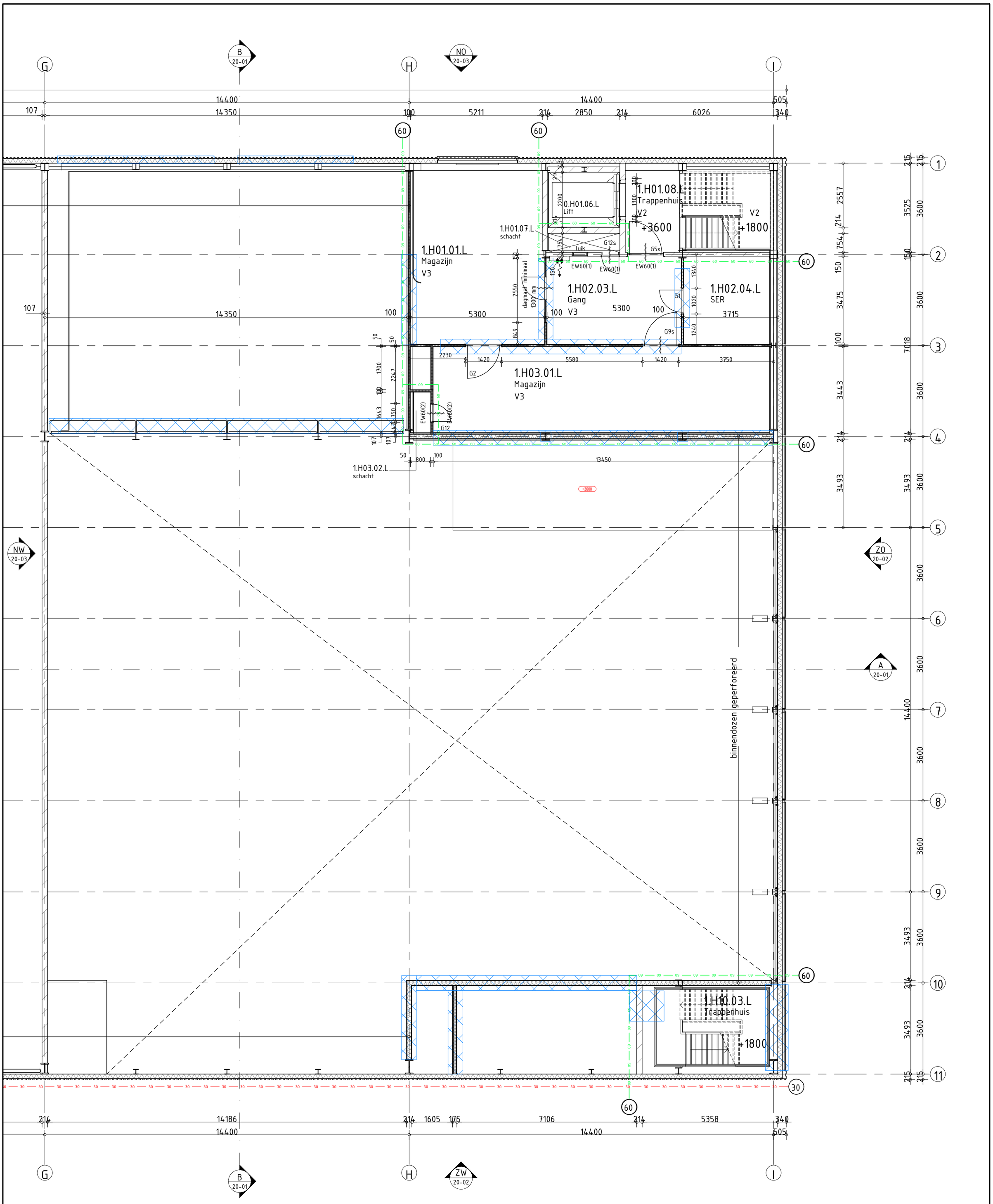

renvooi
algemeen

- WBDBO 60 min.
- WBDBO 30 min.
- WK4 -- braakwerendheid klasse 4
- WK3 -- braakwerendheid klasse 3
- WK2 -- braakwerendheid klasse 2
- bestaande metalstudwand
- bestaand metselwerk
- bestaande systeemwand
- sloop- en demontagewerk
- V1 -- gevlinderde betonvloer
- V2 -- vloercoating/gietvloer
- V3 -- PVC vloerafwerking

Projectnummer RVB : 22790
Besteknummer : 1915.10.U.002.a
Objectnummer : 100086G01

MAATVOERING IN HET WERK EN ONDERLING CONTROLEREN

omschrijving

project	Schiphol - Herinrichting JIC
opdrachtgever	Rijksvastgoedbedrijf
omschrijving	Plattegrond eerste verdieping Bestaande toestand, sloop- en demontagewerk

identificatie

werknummer	21.1812
bladnummer	BB-10-01
datum	01-11-2023

VOOR BERG bouwkunde
Voorberg Bouwkunde B.V.
Stadhoudersweg 135b
3039 EH Rotterdam

wijzigingen

tekening

schaal	1:100/1:5000
formaat	A2
getekend	JSu

Postbus 27501, 3003 MA Rotterdam | telefoon: 010-4674533 | fax: 010-4667914 | e-mail: info@voorbergbouwkunde.nl

230714_1812_bb-10-00.dwg

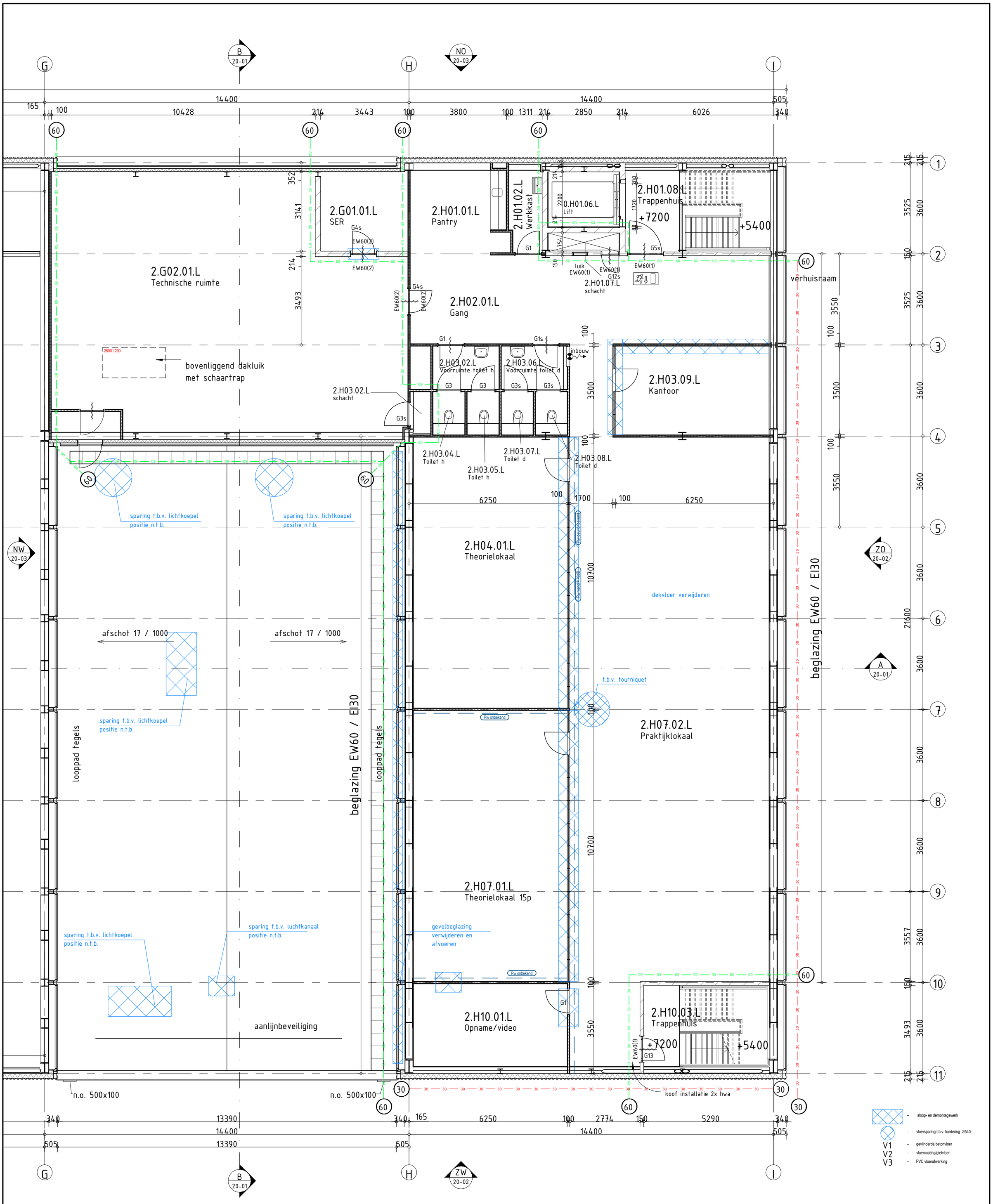

renvooi
algemeen

- WBDBO 60 min.
- WBDBO 30 min.
- WK4 braakwerendheid klasse 4
- WK3 braakwerendheid klasse 3
- WK2 braakwerendheid klasse 2
- bestaande metalstudwand
- bestaand metselwerk
- bestaande systeemwand
- sloop- en demontagewerk
- V1 gevlinderde betonvloer
- V2 vloercoating/gietvloer
- V3 PVC vloerafwerking

Projectnummer RVB : 22790
Besteknummer : 1915.10.U.002.a
Objectnummer : 100086G01

MAATVOERING IN HET WERK EN ONDERLING CONTROLEREN

omschrijving

project	Schiphol - Herinrichting JIC
opdrachtgever	Rijksvastgoedbedrijf
omschrijving	Plattegrond tweede verdieping Bestaande toestand, sloop- en demontagewerk

identificatie

werknummer	21.1812
bladnummer	BB-10-02
datum	01-11-2023

VOOR BERG bouwkunde
Voorberg Bouwkunde B.V.
Stadhoudersweg 135b
3039 EH Rotterdam

wijzigingen

tekening

schaal	1:100/1:5000
formaat	A2
getekend	JSu

Postbus 27501, 3003 MA Rotterdam | telefoon: 010-4674533 | fax: 010-4667914 | e-mail: info@voorbergbouwkunde.nl

230714_1812_bb-10-00.dwg

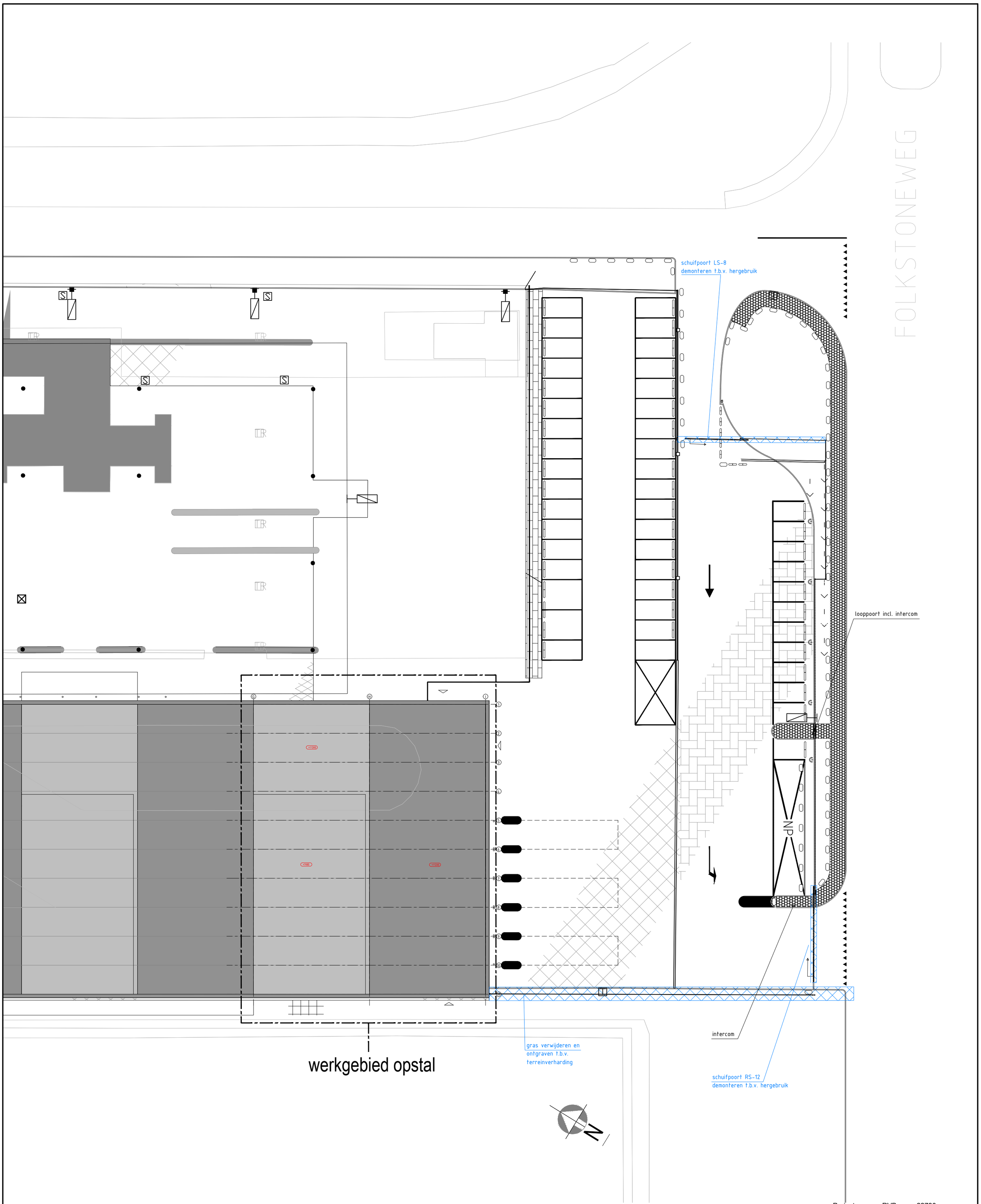

Projectnummer RVB : 22790
Besteknummer : 1915.10.U.002.a
Objectnummer : 100086G01

MAATVOERING IN HET WERK EN ONDERLING CONTROLEREN

-- sloop- en demontagewerk

omschrijving	project	Schiphol - Herinrichting JIC	werknummer 21.1812
	opdrachtgever	Rijksvastgoedbedrijf	bladnummer BB-10-03
	omschrijving	Terrein Bestaande toestand, sloop- en demontagewerk	datum 01-11-2023

VOORBERG bouwkunde
Voorberg Bouwkunde B.V.
Stadhoudersweg 135b
3039 EH Rotterdam
Postbus 27501, 3003 MA Rotterdam | telefoon: 010-4674533 | fax: 010-4667914 | e-mail: info@voorbergbouwkunde.nl

wijzigingen

schaal	1:300
formaat	A2
getekend	JSu

230714_1812_bb-10-00.dwg

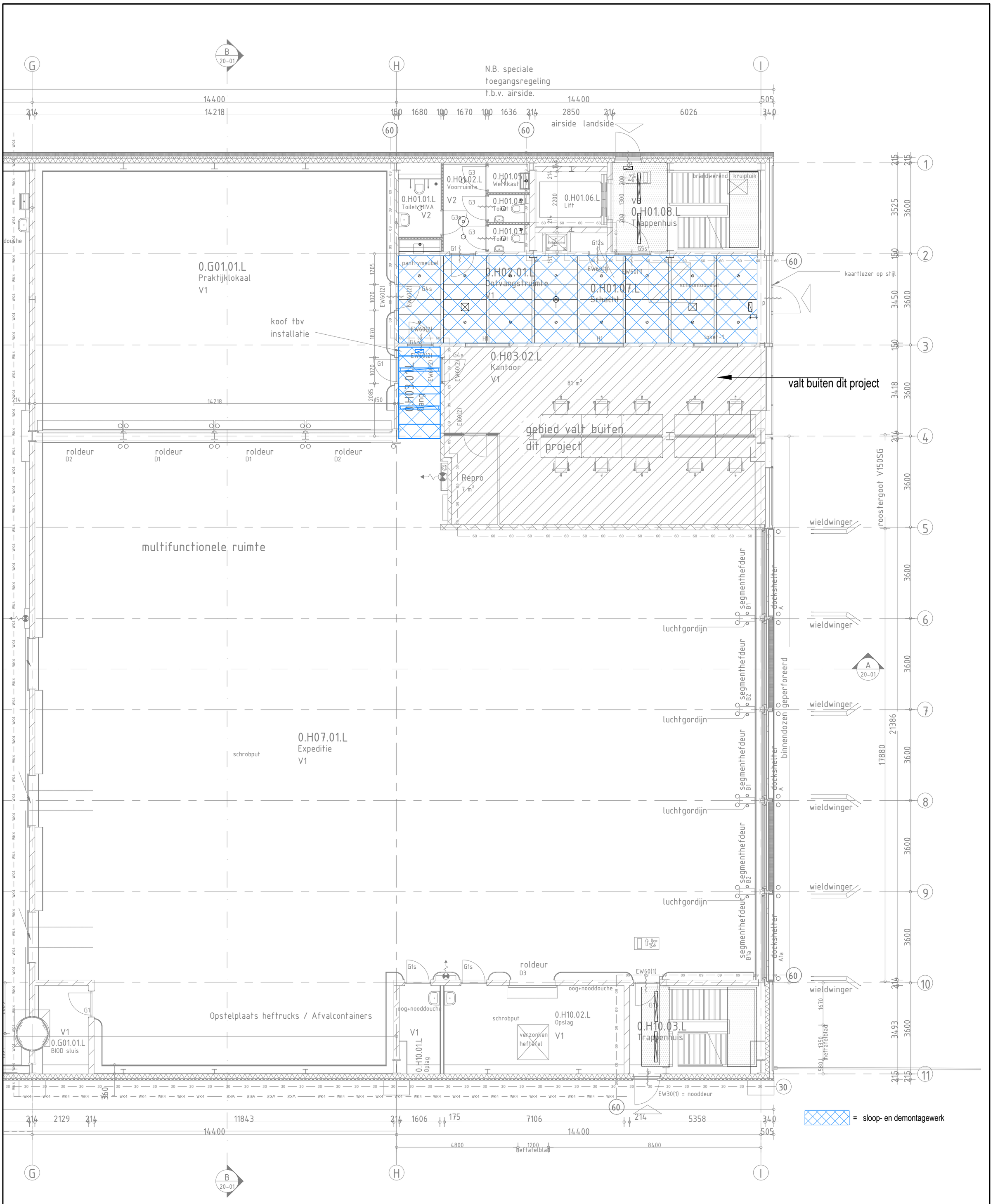

Projectnummer RVB : 22790
Besteknummer : 1915.10.U.002.a
Objectnummer : 100086G01

MAATVOERING IN HET WERK EN ONDERLING CONTROLEREN

omschrijving	project	Schiphol - Herinrichting JIC
	opdrachtgever	Rijksvastgoedbedrijf
	omschrijving	Plafond begane grond Bestaande toestand, sloop- en demontagewerk

identificatie	
werknummer	21.1812
bladnummer	BB-10-05
datum	01-11-2023

VOOR BERG bouwkunde

Voorberg Bouwkunde B.V.
Stadhoudersweg 135b
3039 EH Rotterdam

Postbus 27501, 3003 MA Rotterdam | telefoon: 010-4674533 | fax: 010-4667914 | e-mail: info@voorbergbouwkunde.nl

wijzigingen

tekening	
schaal	1:100
formaat	A2
getekend	JSu

230714_1812_bb-10-00.dwg

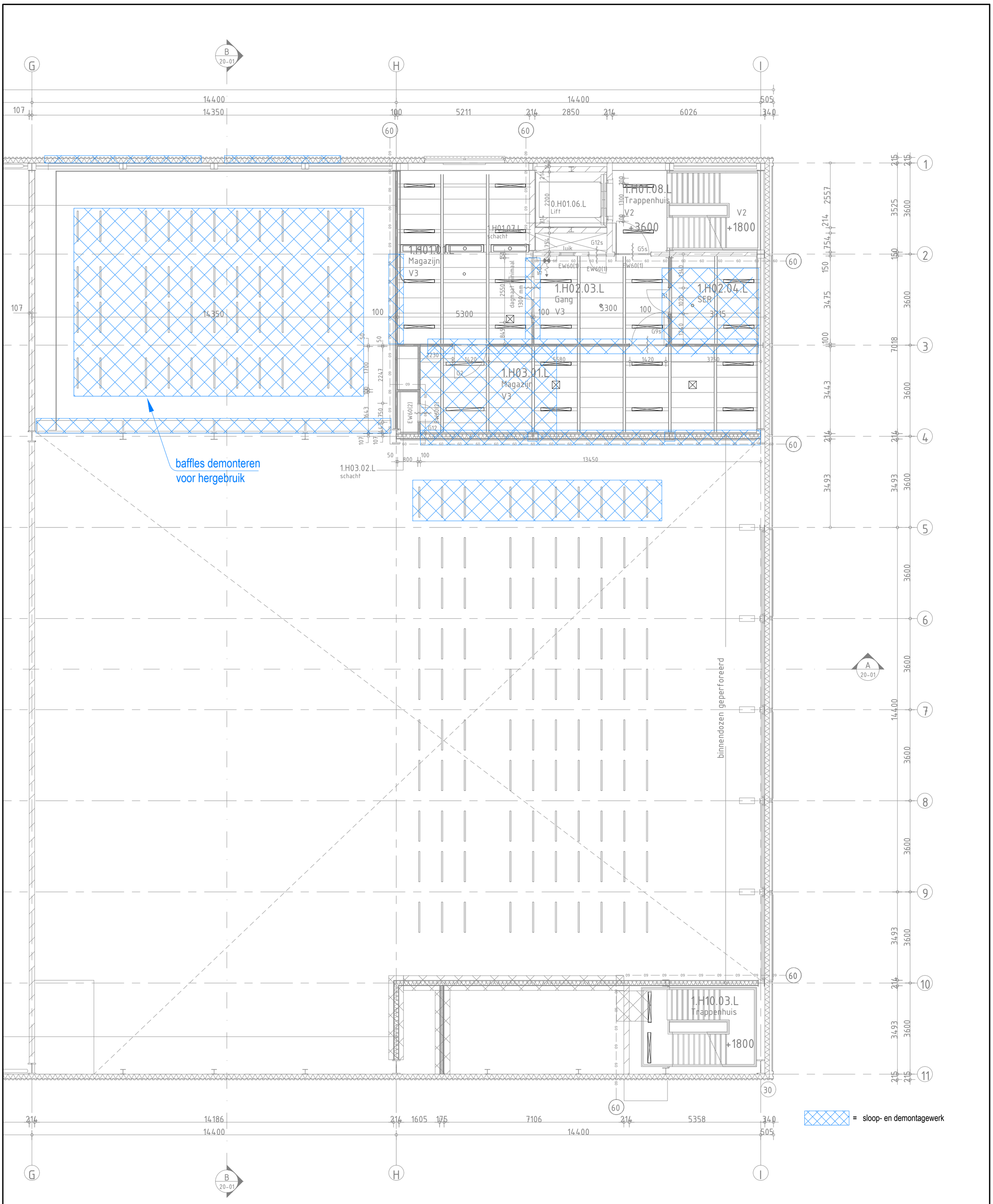

Projectnummer RVB : 22790
Besteknummer : 1915.10.U.002.a
Objectnummer : 100086G01

MAATVOERING IN HET WERK EN ONDERLING CONTROLEREN

omschrijving	project	Schiphol - Herinrichting JIC
	opdrachtgever	Rijksvastgoedbedrijf
	omschrijving	Plafond 1e Bestaande toestand, sloop- en demontagewerk

identificatie	
werknummer	21.1812
bladnummer	BB-10-06
datum	01-11-2023

VOOR BERG bouwkunde

Voorberg Bouwkunde B.V.
Stadhoudersweg 135b
3039 EH Rotterdam

wijzigingen

tekening	
schaal	1:100
formaat	A2
getekend	JSu

Postbus 27501, 3003 MA Rotterdam | telefoon: 010-4674533 | fax: 010-4667914 | e-mail: info@voorbergbouwkunde.nl

230714_1812_bb-10-00.dwg

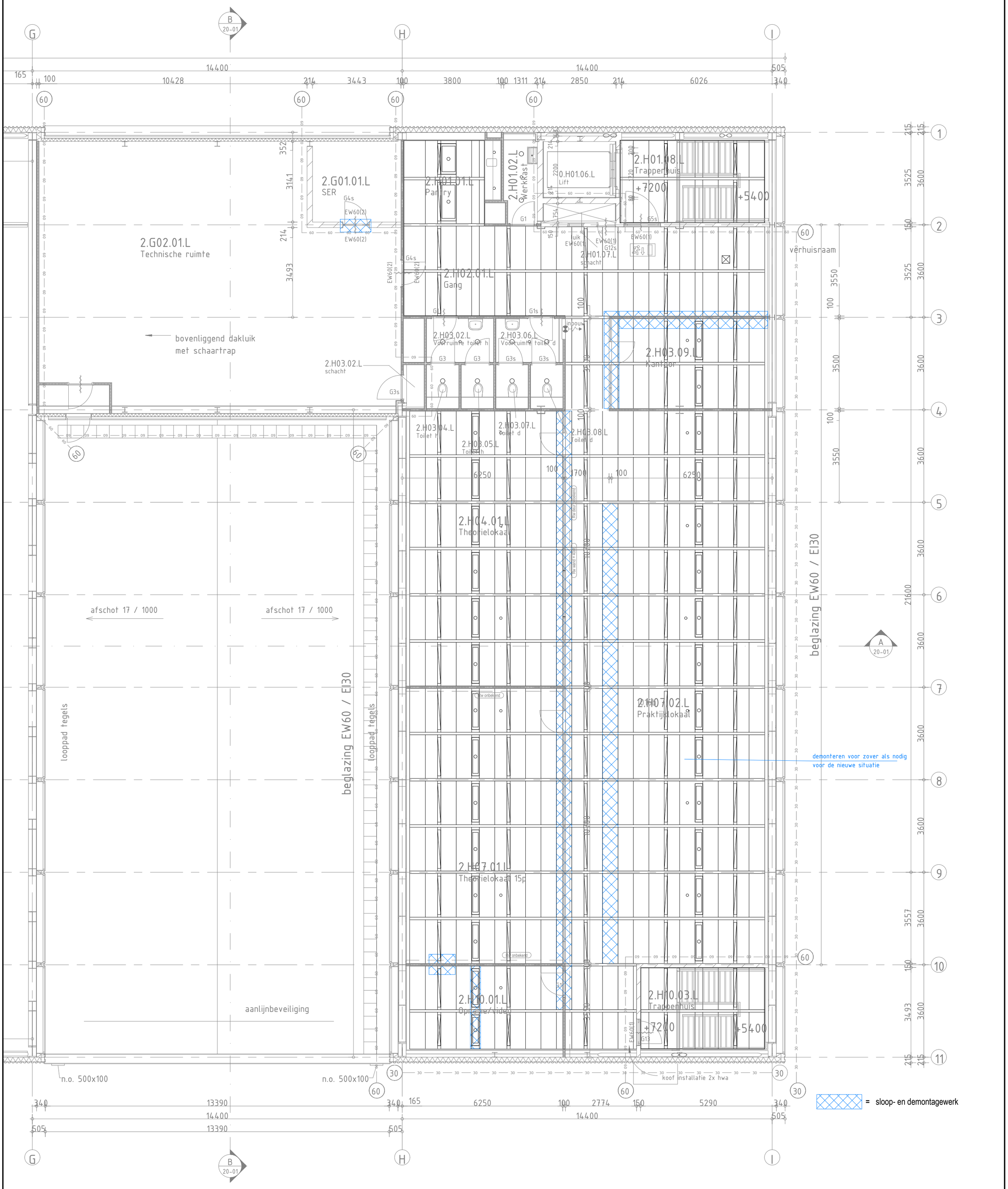

Projectnummer RVB : 22790
Besteknummer : 1915.10.U.002.a
Objectnummer : 100086G01

MAATVOERING IN HET WERK EN ONDERLING CONTROLEREN

omschrijving	project	Schiphol - Herinrichting JIC
	opdrachtgever	Rijksvastgoedbedrijf
	omschrijving	Plafond 2e Bestaande toestand, sloop- en demontagewerk

identificatie	
werknummer	21.1812
bladnummer	BB-10-07
datum	01-11-2023

VOOR BERG bouwkunde

Voorberg Bouwkunde B.V.
Stadhoudersweg 135b
3039 EH Rotterdam

wijzigingen

tekening	
schaal	1:100
formaat	A2
getekend	JSu

Postbus 27501, 3003 MA Rotterdam | telefoon: 010-4674533 | fax: 010-4667914 | e-mail: info@voorbergbouwkunde.nl

230714_1812_bb-10-00.dwg

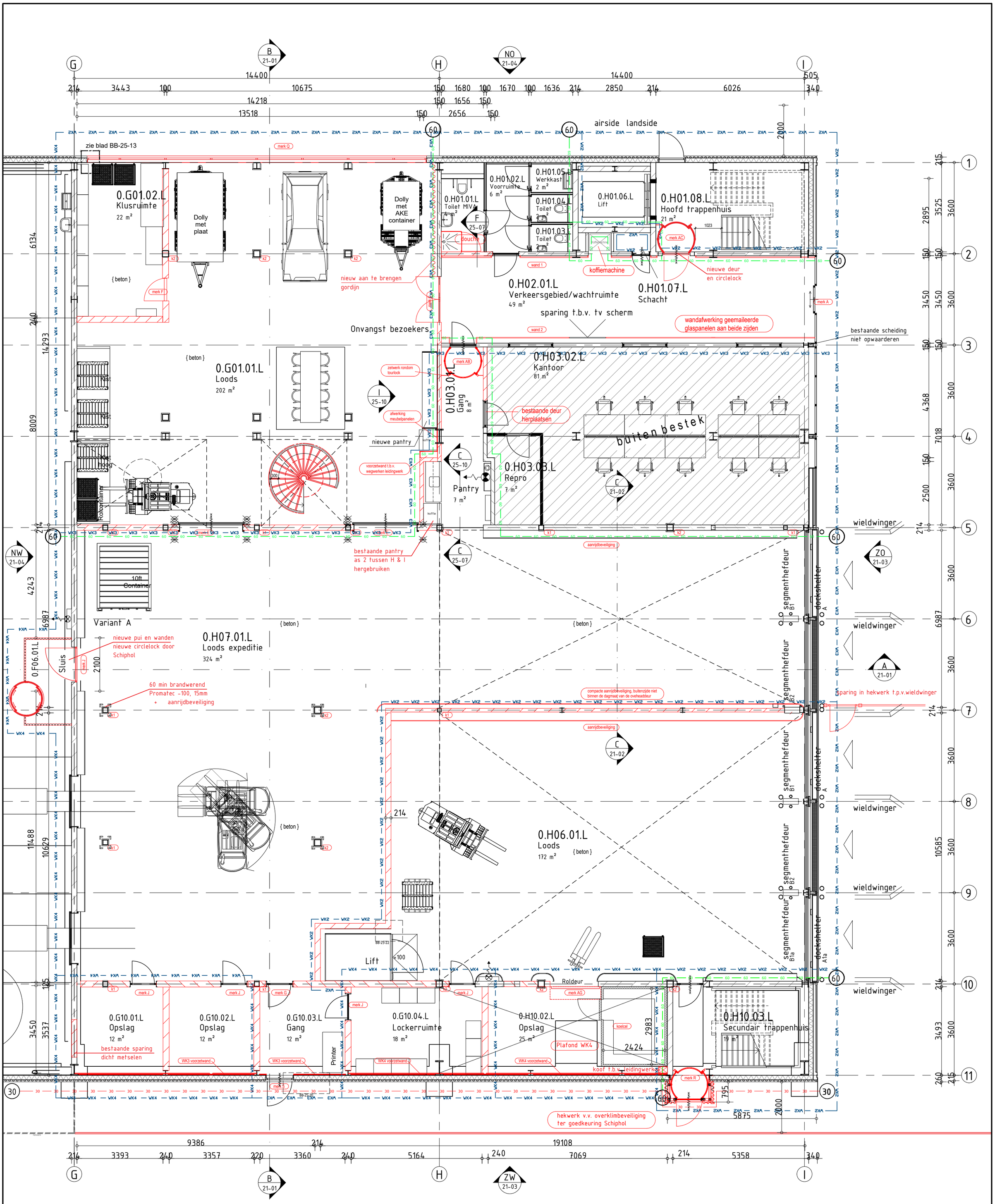

renvooi
algemeen

- WBDBO 60 min.
- WBDBO 30 min.
- WK4 — braakwerendheid klasse 4
- WK3 — braakwerendheid klasse 3
- WK2 — braakwerendheid klasse 2
- bestaande metalstudwand
- bestaand metselwerk
- nieuwe metalstudwand
- nieuwe metselwerk
- glas — nieuwe systeemwand
- element — nieuw element
- k1 — nieuwe kolom 200x200 op funderingspaal d=323/350 l= ca. 11000
- k2 — nieuwe kolom 250x250 op funderingspaal d=323/350 l= ca. 11000
- nieuwe aanrijpaal

Projectnummer RVB : 22790
Besteknummer : 1915.10.U.002.a
Objectnummer : 100086G01

MAATVOERING IN HET WERK EN ONDERLING CONTROLEREN

omschrijving

project: Schiphol - Herinrichting JIC

opdrachtgever: Rijksvastgoedbedrijf

omschrijving: Plattegrond begane grond
Nieuwe toestand

identificatie

werknummer: 21.1812

bladnummer: BB-11-00

datum: 01-11-2023

VOORBERG bouwkunde
Voorberg Bouwkunde B.V.
Stadhoudersweg 135b
3039 EH Rotterdam

wijzigingen

tekening

schaal 1:100/1:5000
formaat A2
getekend JSu

Postbus 27501, 3003 MA Rotterdam | telefoon: 010-4674533 | fax: 010-4667914 | e-mail: info@voorbergbouwkunde.nl

230714_1812_bb-10-00.dwg

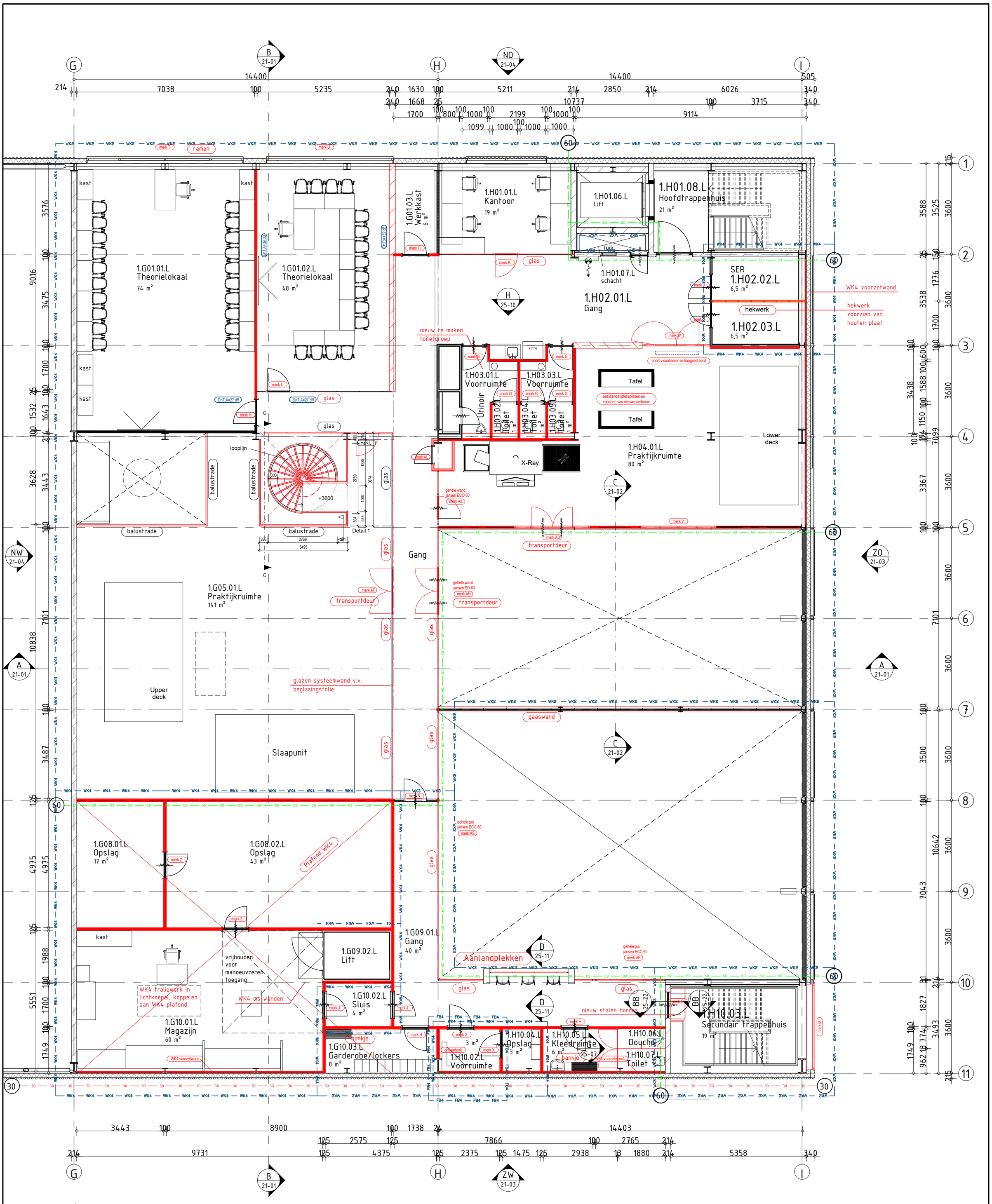

renvooi
algemeen

- WBDBO 60 min.
- WBDBO 30 min.
- WK4 — braakwerendheid klasse 4
- WK3 — braakwerendheid klasse 3
- WK2 — braakwerendheid klasse 2
- bestaande metalstudwand
- bestaand metselwerk
- nieuwe metalstudwand
- nieuwe metselwerk
- glas — nieuwe systeemwand
- element — nieuw element
- k1 — nieuwe kolom 200x200 op funderingspaal d=323/350 l= ca. 11000
- k2 — nieuwe kolom 250x250 op funderingspaal d=323/350 l= ca. 11000
- nieuwe aanrijpaal

Projectnummer RVB : 22790
Besteknummer : 1915.10.U.002.a
Objectnummer : 100086G01

MAATVOERING IN HET WERK EN ONDERLING CONTROLEREN

omschrijving

project	Schiphol - Herinrichting JIC
opdrachtgever	Rijksvastgoedbedrijf
omschrijving	Plattegrond eerste verdieping Nieuwe toestand

identificatie

werknummer	21.1812
bladnummer	BB-11-01
datum	01-11-2023

VOOR BERG bouwkunde

Voorberg Bouwkunde B.V.
Stadhoudersweg 135b
3039 EH Rotterdam

wijzigingen

tekening

schaal	1:100/1:5000
formaat	A2
getekend	JSu

Postbus 27501, 3003 MA Rotterdam | telefoon: 010-4674533 | fax: 010-4667914 | e-mail: info@voorbergbouwkunde.nl

230714_1812_bb-10-00.dwg

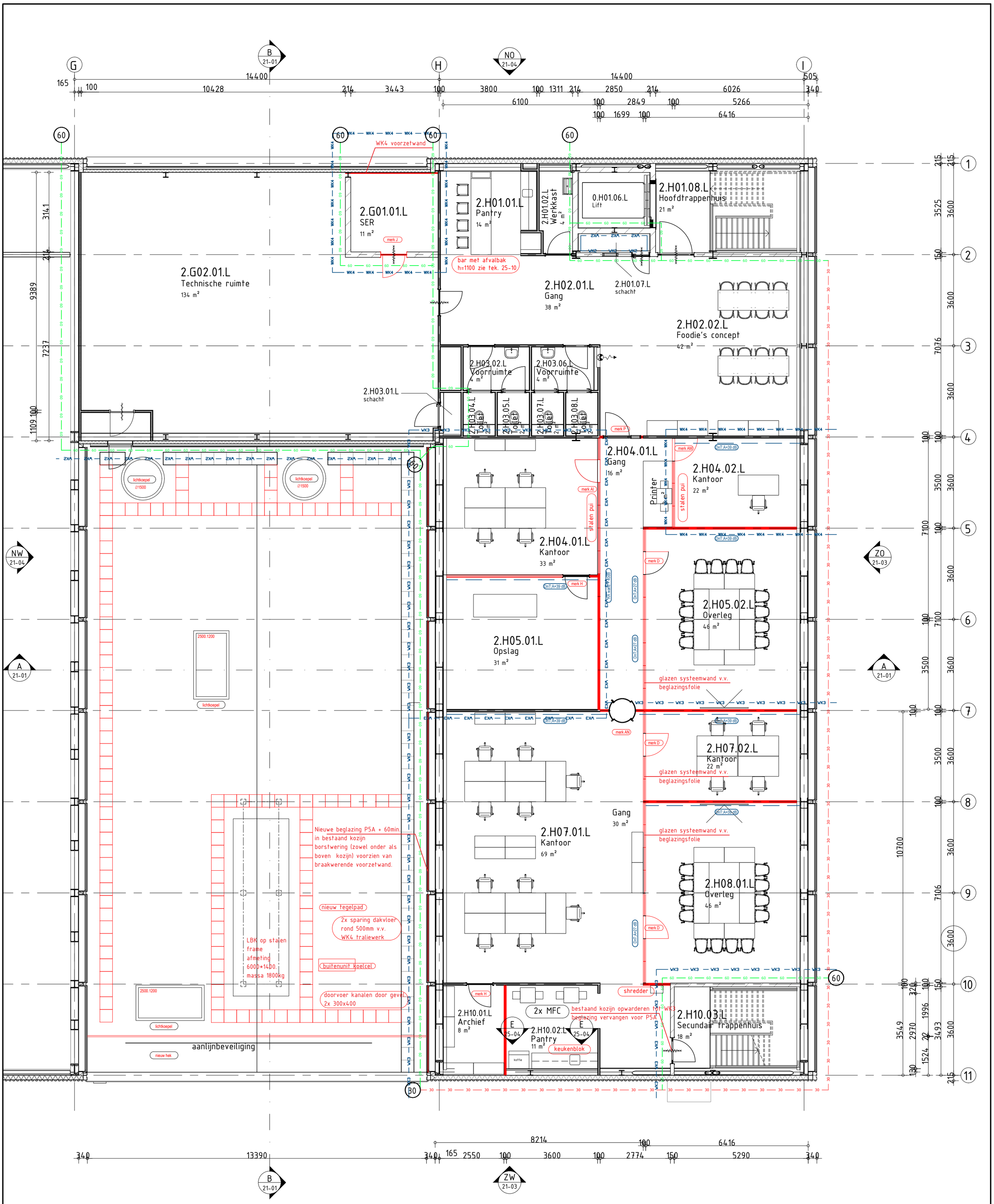

renvooi
algemeen

- WBDBO 60 min.
- WBDBO 30 min.
- WK4 -- braakwerendheid klasse 4
- WK3 -- braakwerendheid klasse 3
- WK2 -- braakwerendheid klasse 2
- bestaande metalstudwand
- bestaand metselwerk
- nieuwe metalstudwand
- nieuwe metselwerk
- glas -- nieuwe systeemwand
- element -- nieuw element
- k1 -- nieuwe kolom 200x200 op funderingspaal d=323/350 l= ca. 11000
- k2 -- nieuwe kolom 250x250 op funderingspaal d=323/350 l= ca. 11000
- -- nieuwe aanrijpaal

Projectnummer RVB : 22790
Besteknummer : 1915.10.U.002.a
Objectnummer : 100086G01

MAATVOERING IN HET WERK EN ONDERLING CONTROLEREN

omschrijving

project	Schiphol - Herinrichting JIC
opdrachtgever	Rijksvastgoedbedrijf
omschrijving	Plattegrond tweede verdieping Nieuwe toestand

identificatie

werknummer	21.1812
bladnummer	BB-11-02
datum	01-11-2023

VOORBERG bouwkunde
Voorberg Bouwkunde B.V.
Stadhoudersweg 135b
3039 EH Rotterdam

wijzigingen

tekening

schaal	1:100/1:5000
formaat	A2
getekend	JSu

Postbus 27501, 3003 MA Rotterdam | telefoon: 010-4674533 | fax: 010-4667914 | e-mail: info@voorbergbouwkunde.nl

230714_1812_bb-10-00.dwg

jumboblokken

6 oplaadplaatsen

1 parkeerplek
bestrating
uitbreiden

5st. VelopA Motu
parkeerbeugels op
n.t.b. positie

plaatsen bord Miva
parkeerplaats

VelopA fietsenberging

fietsbeugels

bestrating aanpassen

bloembakken

draaicirkel truck met
oplegger 12.500mm
spoorbreedte 7200mm

looppoort
incl. intercom

loopdeur v.v. E-slot

intercom verplaatsen bestrating
aanpassen
verhoogde bestrating opschuiven.
exacte positie ihw bepalen
schuifpoort RS-12 hergebruiken

Inrit naar de straat verbreden

zone FIOD

nieuw
hekwerk

speedgate, doorgang 5.000mm.

draaicirkel bakwagen 9.600mm
spoorbreedte 3270mm

nieuwe regelbestrating #300

jumboblokken

nieuw
hekwerk

bestrating uitbreiden
betontegels 300x300x50

werkgebied opstal

-- sleuf t.b.v. kabeltracé, 400 mm breed
-- nieuw

Projectnummer RVB : 22790
Besteknummer : 1915.10.U.002.a
Objectnummer : 100086G01

MAATVOERING IN HET WERK EN ONDERLING CONTROLEREN

omschrijving	
project	Schiphol - Herinrichting JIC
opdrachtgever	Rijksvastgoedbedrijf
omschrijving	Terrein Nieuwe toestand

identificatie	
werknummer	21.1812
bladnummer	BB-11-03
datum	01-11-2023

VOOR BERG bouwkunde

Voorberg Bouwkunde B.V.
Stadhoudersweg 135b
3039 EH Rotterdam

wijzigingen

tekening	
schaal	1:300
formaat	A2
getekend	JSu

Postbus 27501, 3003 MA Rotterdam | telefoon: 010-4674533 | fax: 010-4667914 | e-mail: info@voorbergbouwkunde.nl

230714_1812_bb-10-00.dwg

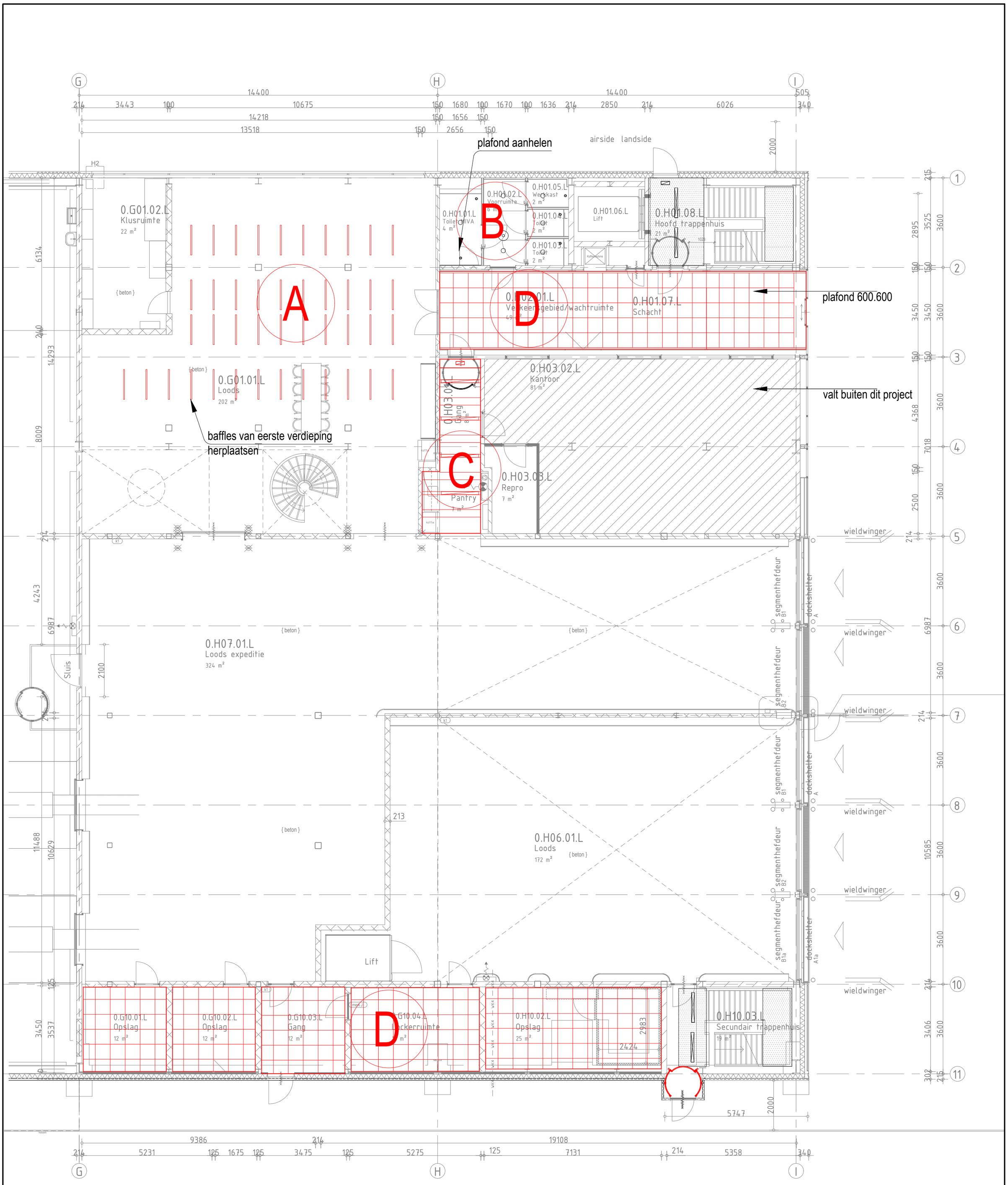

renvooi
plafondtypen

A -- baffles nieuw/bestaand

B -- vast plaf. nieuw/bestaand

C -- stroken plaf. nieuw/bestaand

D -- panelen plaf. nieuw/bestaand

Projectnummer RVB : 22790
Besteknummer : 1915.10.U.002.a
Objectnummer : 100086G01

MAATVOERING IN HET WERK EN ONDERLING CONTROLEREN

project	Schiphol - Herinrichting JIC
opdrachtgever	Rijksvastgoedbedrijf
omschrijving	Plafond begane grond Nieuwe toestand

werknummer	21.1812
bladnummer	BB-11-05
datum	01-11-2023

VOORBERG bouwkunde
Voorberg Bouwkunde B.V.
Stadhoudersweg 135b
3039 EH Rotterdam
Postbus 27501, 3003 MA Rotterdam | telefoon: 010-4674533 | fax: 010-4667914 | e-mail: info@voorbergbouwkunde.nl

wijzigingen

schaal	1:100
formaat	A2
getekend	JSu

230714_1812_bb-10-00.dwg

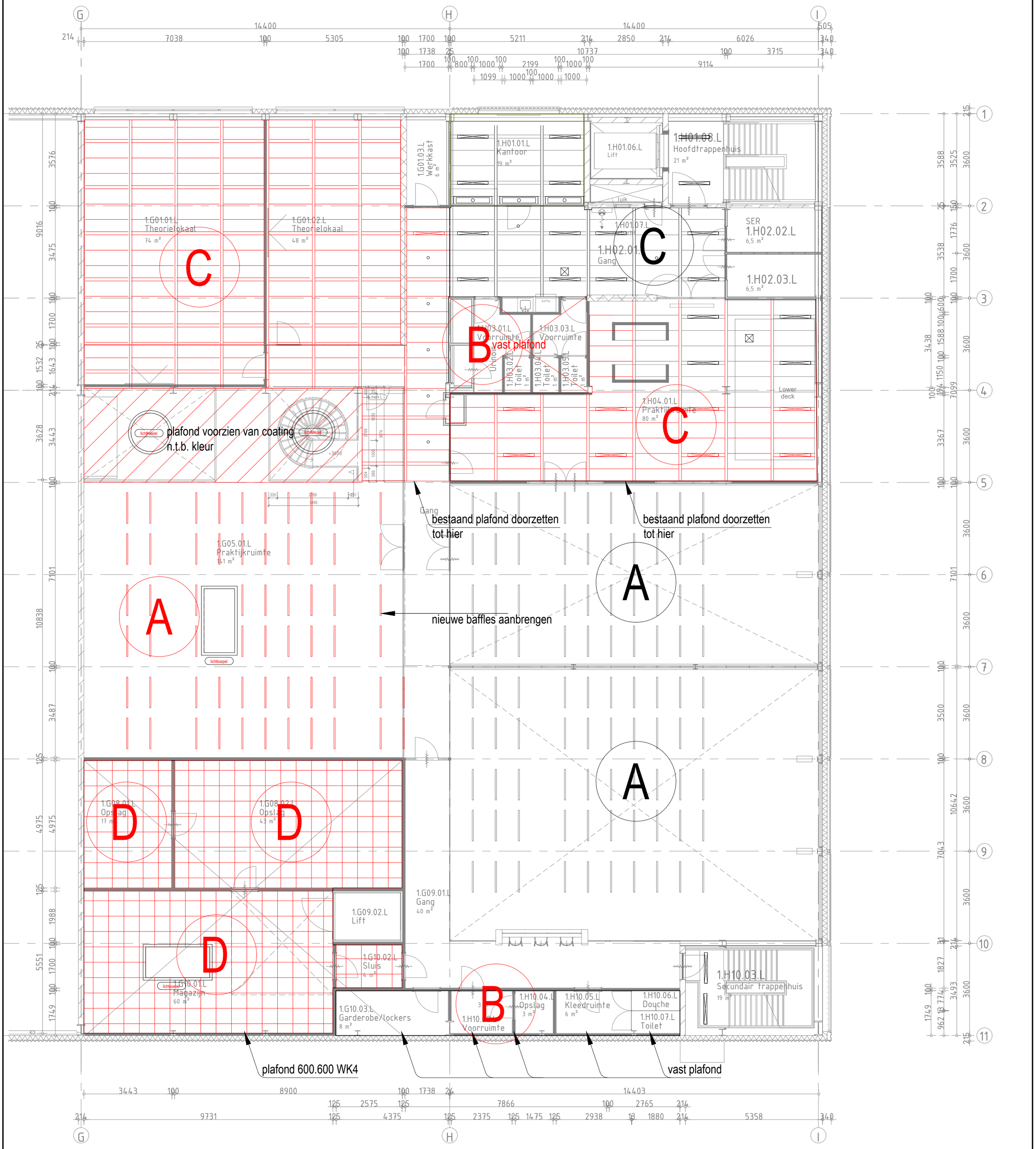

renvooi
plafondtypen

- (A) -- baffles nieuw/bestaand
- (B) -- vast plaf. nieuw/bestaand
- (C) -- stroken plaf. nieuw/bestaand
- (D) -- panelen plaf. nieuw/bestaand

Projectnummer RVB : 22790
Besteknummer : 1915.10.U.002.a
Objectnummer : 100086G01

MAATVOERING IN HET WERK EN ONDERLING CONTROLEREN

omschrijving	project	Schiphol - Herinrichting JIC
	opdrachtgever	Rijksvastgoedbedrijf
	omschrijving	Plafond 1e Nieuwe toestand

identificatie	werknummer	21.1812
	bladnummer	BB-11-06
	datum	01-11-2023

VOOR BERG bouwkunde
Voorberg Bouwkunde B.V.
Stadhoudersweg 135b
3039 EH Rotterdam
Postbus 27501, 3003 MA Rotterdam | telefoon: 010-4674533 | fax: 010-4667914 | e-mail: info@voorbergbouwkunde.nl

wijzigingen

tekening	schaal 1:100
	formaat A2
	getekend JSu

230714_1812_bb-10-00.dwg

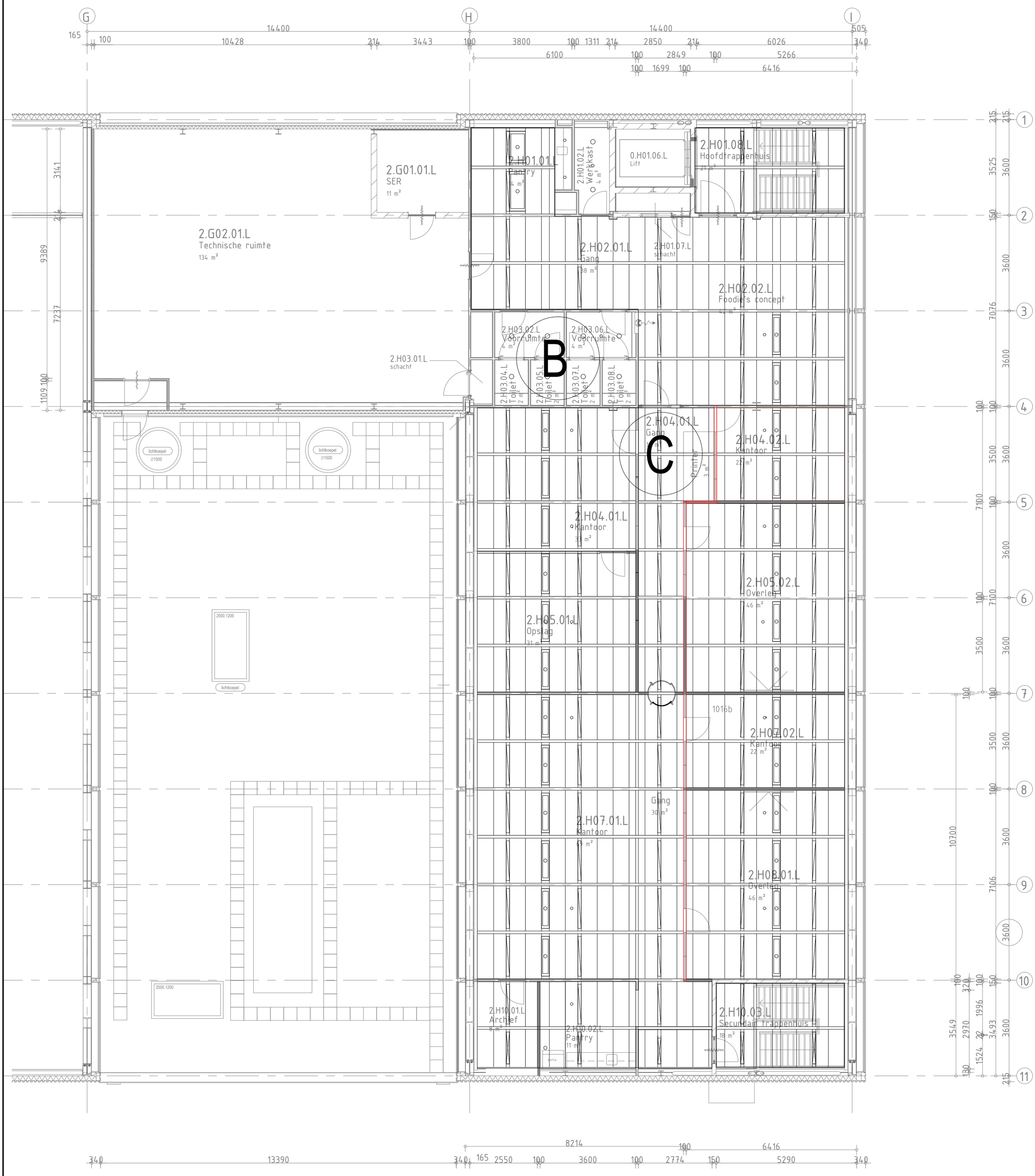

renvooi
plafondtypen

(A) -- baffles nieuw/bestaand

(B) -- vast plaf. nieuw/bestaand

(C) -- stroken plaf. nieuw/bestaand

(D) -- panelen plaf. nieuw/bestaand

Projectnummer RVB : 22790
Besteknummer : 1915.10.U.002.a
Objectnummer : 100086G01

MAATVOERING IN HET WERK EN ONDERLING CONTROLEREN

omschrijving	project	Schiphol - Herinrichting JIC
	opdrachtgever	Rijksvastgoedbedrijf
	omschrijving	Plafond 2e Nieuwe toestand

identificatie	
werknummer	21.1812
bladnummer	BB-11-07
datum	01-11-2023

VOORBERG bouwkunde
Voorberg Bouwkunde B.V.
Stadhoudersweg 135b
3039 EH Rotterdam

wijzigingen

tekening	
schaal	1:100
formaat	A2
getekend	JSu

Postbus 27501, 3003 MA Rotterdam | telefoon: 010-4674533 | fax: 010-4667914 | e-mail: info@voorbergbouwkunde.nl

230714_1812_bb-10-00.dwg

renvooi
vloerafwerkingen

- coating/ gietvloer
- schoonloopmat
- PVC
- PVC houtmotief
- "Norament"
- tapijt blauwbasis
- tapijt groenbasis
- tapijt afwijkend
- vloerafwerking in tegelvorm
- { beton } - schone beton

Projectnummer RVB : 22790
Besteknummer : 1915.10.U.002.a
Objectnummer : 100086G01

MAATVOERING IN HET WERK EN ONDERLING CONTROLEREN

omschrijving	project	Schiphol - Herinrichting JIC
	opdrachtgever	Rijksvastgoedbedrijf
	omschrijving	Vloerafwerking begane grond Nieuwe toestand

identificatie	
werknummer	21.1812
bladnummer	BB-11-08
datum	01-11-2023

VOOR BERG bouwkunde
Voorberg Bouwkunde B.V.
Stadhoudersweg 135b
3039 EH Rotterdam

wijzigingen

tekening	
schaal	1:100/1:5000
formaat	A2
getekend	JSu

Postbus 27501, 3003 MA Rotterdam | telefoon: 010-4674533 | fax: 010-4667914 | e-mail: info@voorbergbouwkunde.nl

230714_1812_bb-10-00.dwg

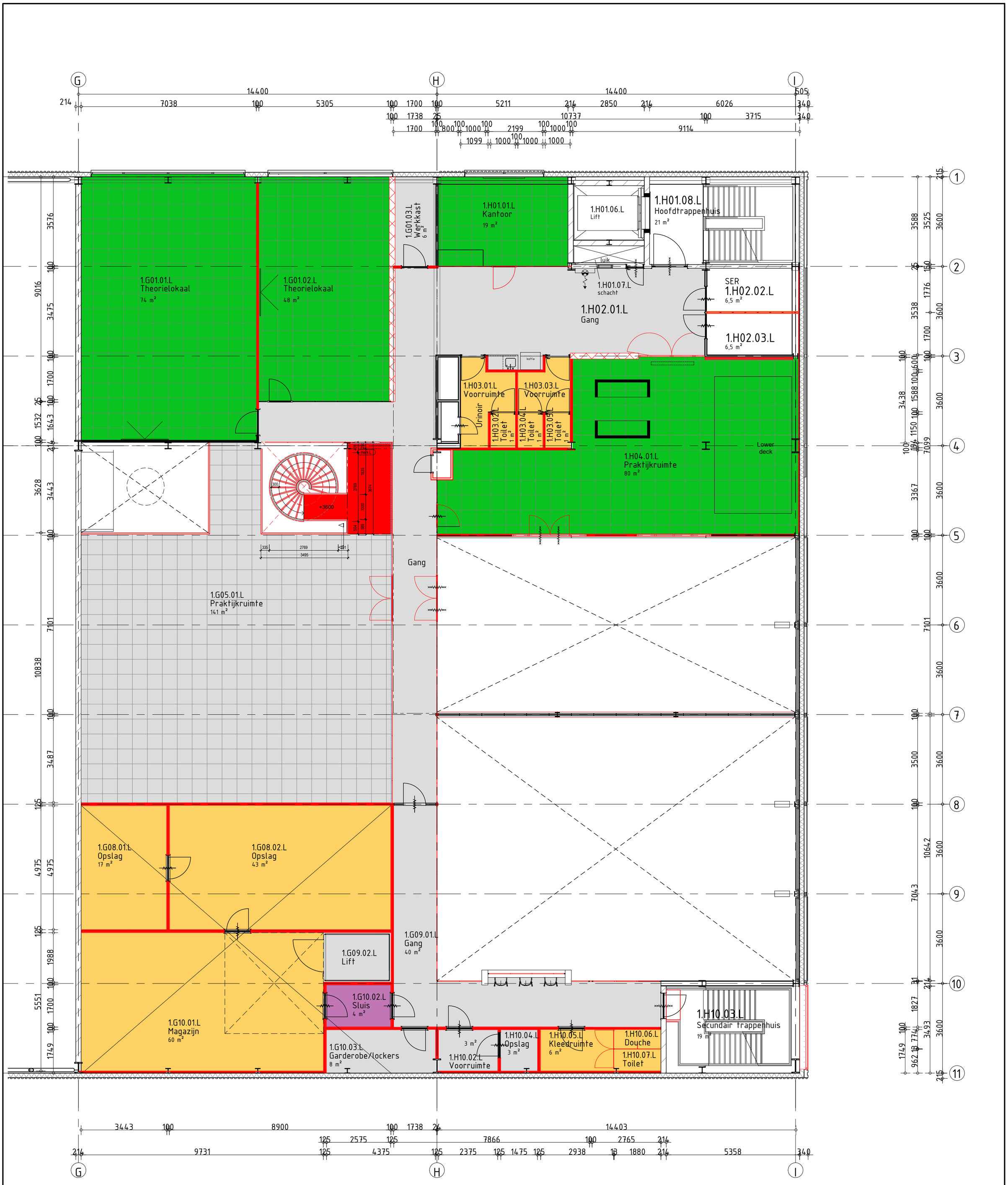

renvooi
vloerafwerkingen

- coating/ gietvloer
- schoonloopmat
- PVC
- PVC houtmotief
- "Norament"
- tapijt blauwbasis
- tapijt groenbasis
- tapijt afwijkend
- vloerafwerking in tegelvorm
- { beton } - schone beton

Projectnummer RVB : 22790
Besteknummer : 1915.10.U.002.a
Objectnummer : 100086G01

MAATVOERING IN HET WERK EN ONDERLING CONTROLEREN

omschrijving	project	Schiphol - Herinrichting JIC
	opdrachtgever	Rijksvastgoedbedrijf
	omschrijving	Vloerafwerking eerste verdieping Nieuwe toestand

werknummer	21.1812
bladnummer	BB-11-09
datum	01-11-2023

VOORBERG bouwkunde
Voorberg Bouwkunde B.V.
Stadhoudersweg 135b
3039 EH Rotterdam

wijzigingen

schaal	1:100/1:5000
formaat	A2
getekend	JSu

Postbus 27501, 3003 MA Rotterdam | telefoon: 010-4674533 | fax: 010-4667914 | e-mail: info@voorbergbouwkunde.nl

230714_1812_bb-10-00.dwg

renvooi
vloerafwerkingen

- coating/ gietvloer
- schoonloopmat
- PVC
- PVC houtmotief
- "Norament"
- tapijt blauwbasis
- tapijt groenbasis
- tapijt afwijkend
- vloerafwerking in tegelvorm
- { beton } - schone beton

Projectnummer RVB : 22790
Besteknummer : 1915.10.U.002.a
Objectnummer : 100086G01

MAATVOERING IN HET WERK EN ONDERLING CONTROLEREN

omschrijving		identificatie	
project	Schiphol - Herinrichting JIC	werknummer	21.1812
opdrachtgever	Rijksvastgoedbedrijf	bladnummer	BB-11-10
omschrijving	Vloerafwerking tweede verdieping Nieuwe toestand	datum	01-11-2023

VOOR BERG bouwkunde
Voorberg Bouwkunde B.V.
Stadhoudersweg 135b
3039 EH Rotterdam

wijzigingen

tekening	
schaal	1:100/1:5000
formaat	A2
getekend	JSu

Postbus 27501, 3003 MA Rotterdam | telefoon: 010-4674533 | fax: 010-4667914 | e-mail: info@voorbergbouwkunde.nl

230714_1812_bb-10-00.dwg

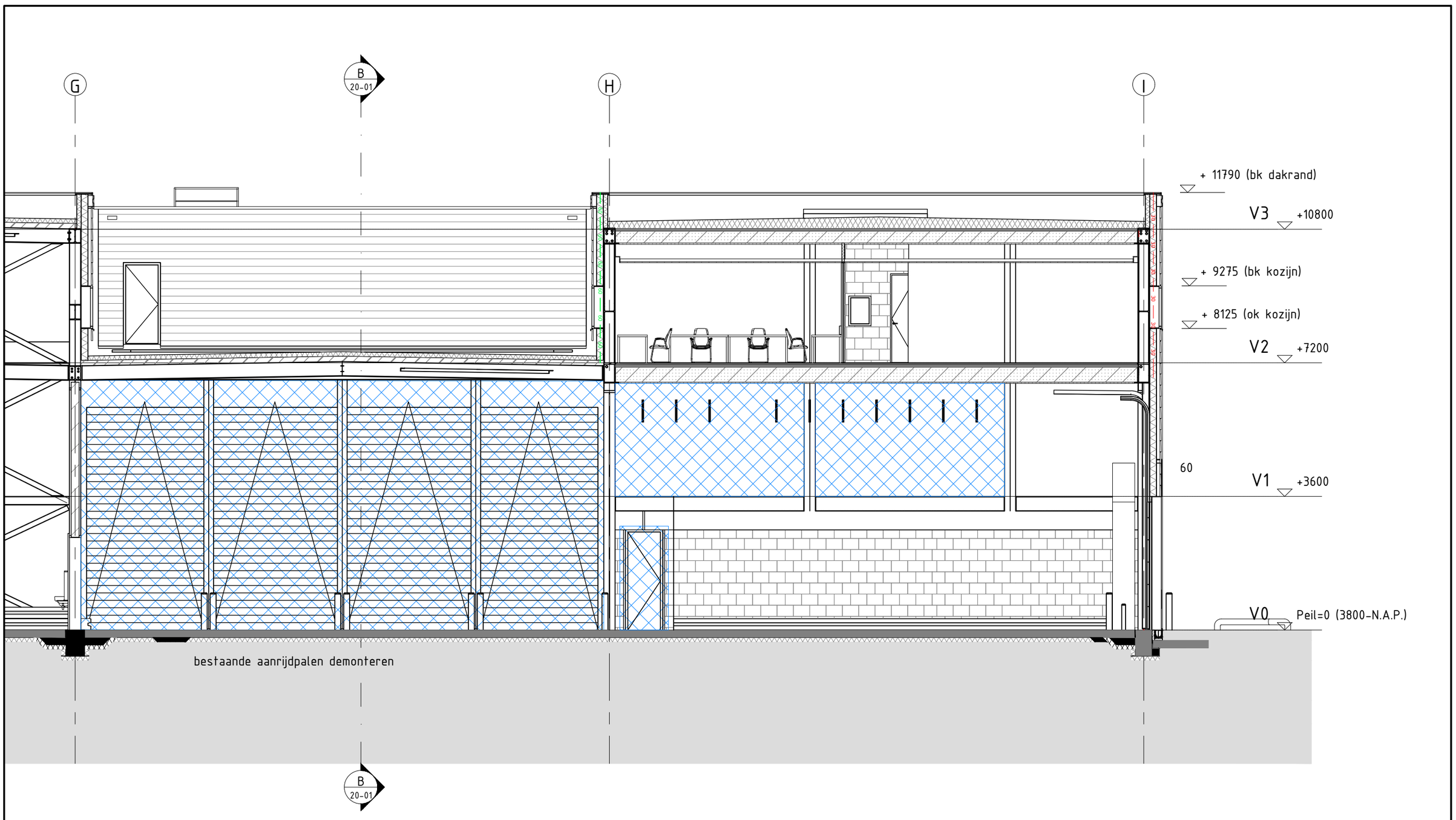

A-A

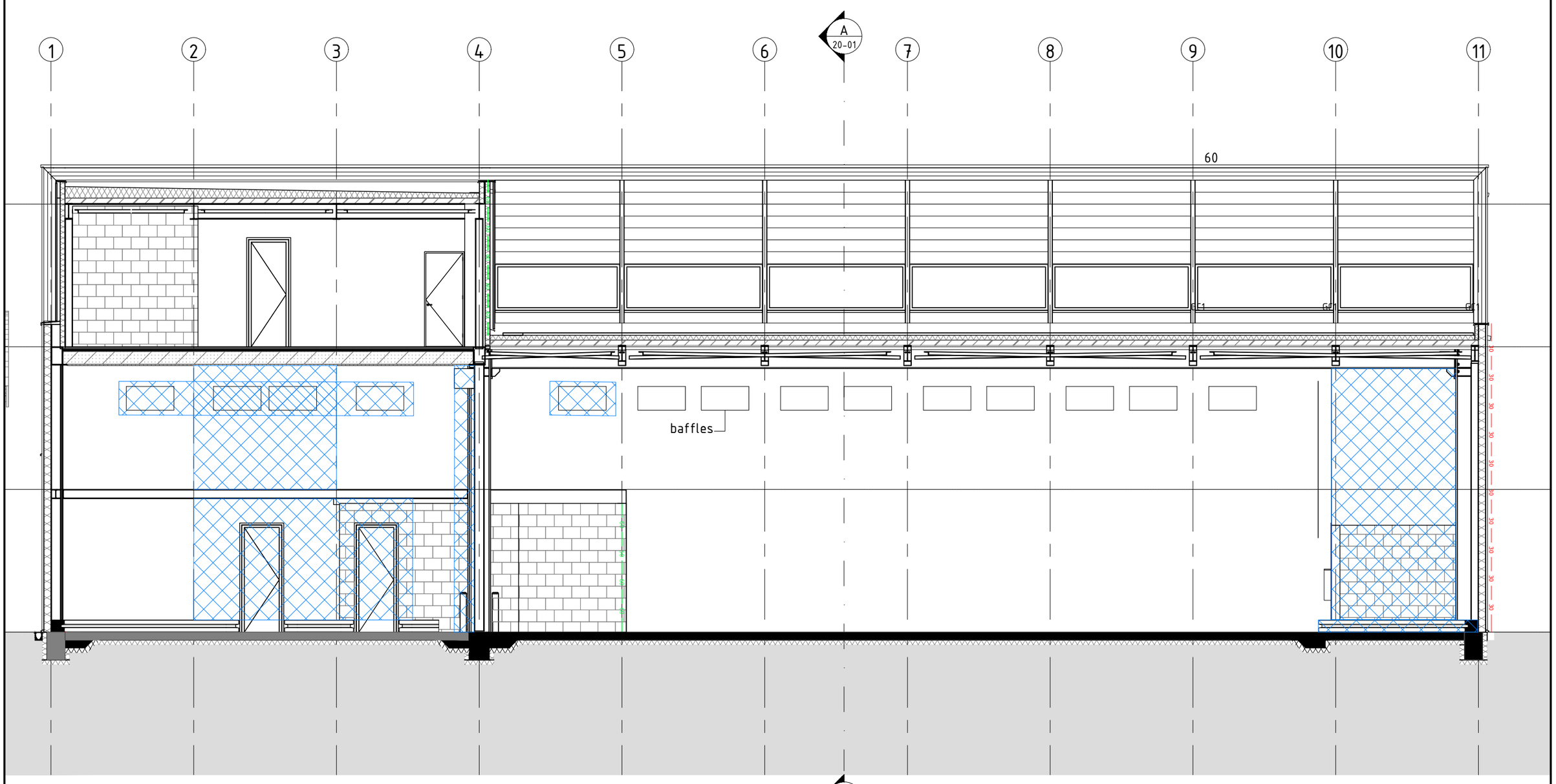

B-B

sloop- en demontagewerk

Projectnummer RVB : 22790
Besteknummer : 1915.10.U.002.a
Objectnummer : 100086G01

MAATVOERING IN HET WERK EN ONDERLING CONTROLEREN

omschrijving

project: Schiphol - Herinrichting JIC

opdrachtgever: Rijksvastgoedbedrijf

omschrijving: Doorsnedes
Bestaande toestand, sloop- en demontagewerk

identificatie

werknummer: 21.1812

bladnummer: BB-20-01

datum: 01-11-2023

VOORBERG bouwkunde

Voorberg Bouwkunde B.V.
Stadhoudersweg 135b
3039 EH Rotterdam

wijzigingen

tekening

schaal	1:100
formaat	A2
getekend	JSu

Postbus 27501, 3003 MA Rotterdam | telefoon: 010-4674533 | fax: 010-4667914 | e-mail: info@voorbergbouwkunde.nl

230714_1812_bb-20-01.dwg

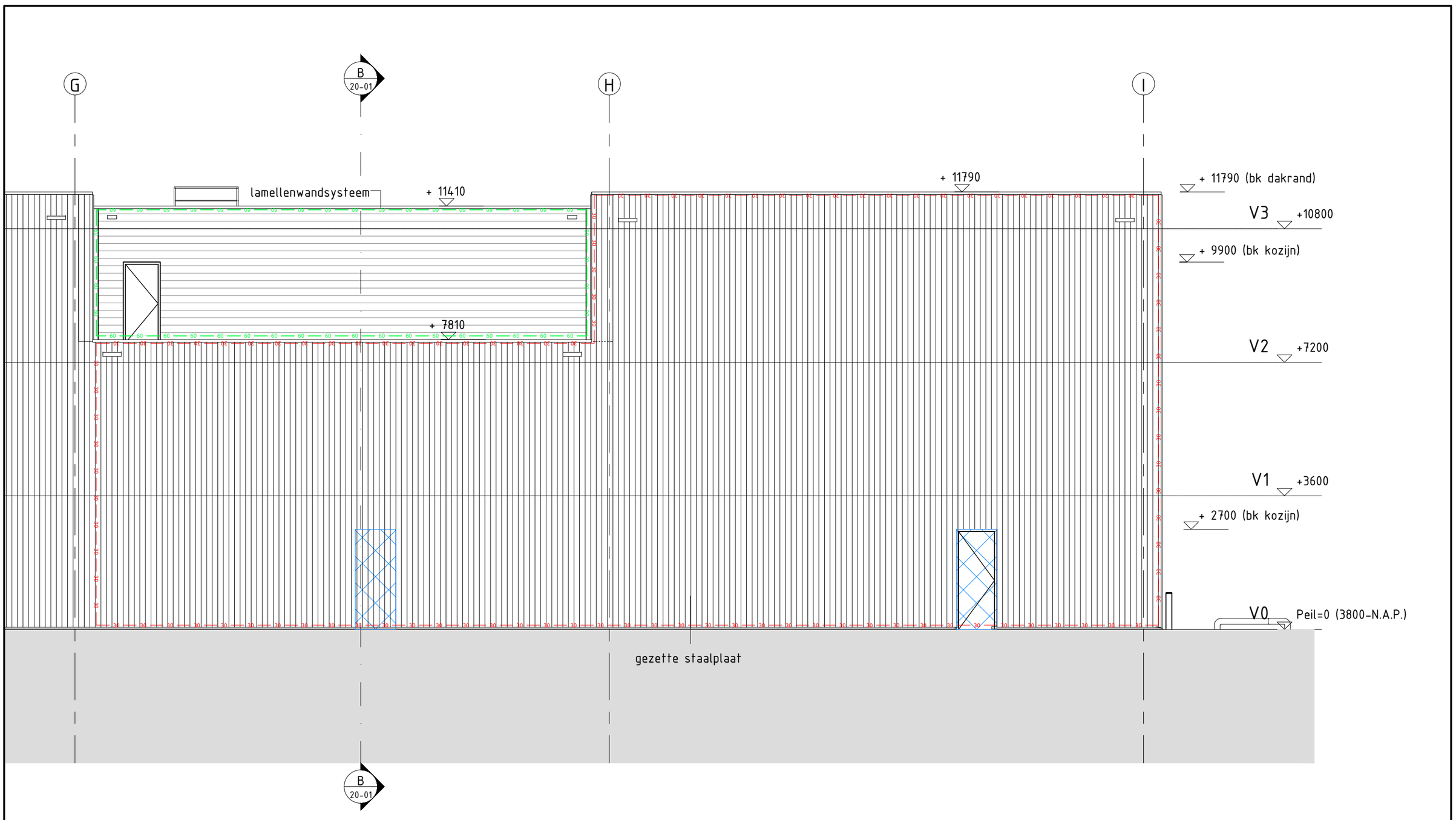

zijgevel ZW

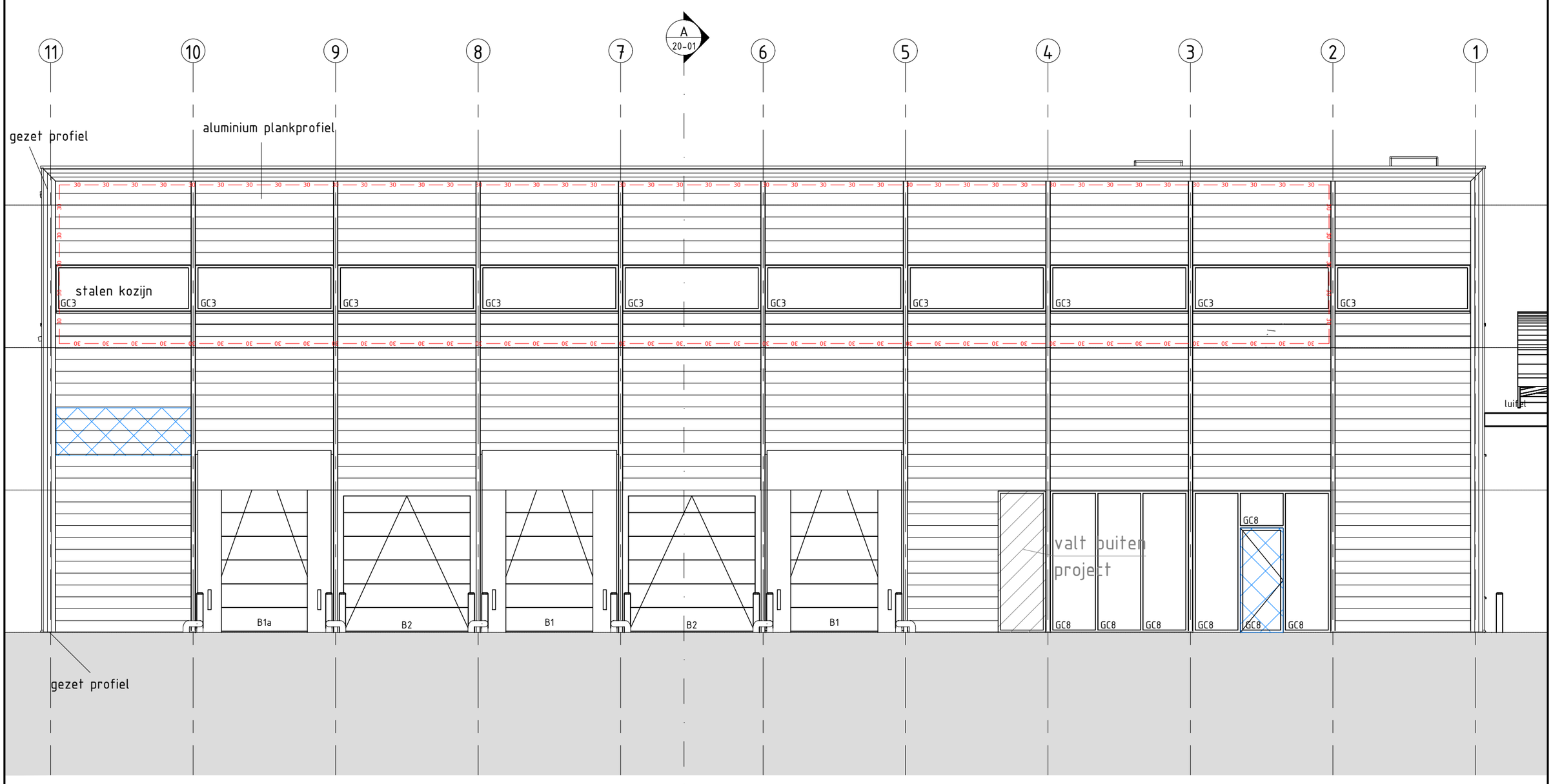

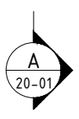

voorgevel ZO

-- sloop- en demontagewerk

Projectnummer RVB : 22790
Besteknummer : 1915.10.U.002.a
Objectnummer : 100086G01

MAATVOERING IN HET WERK EN ONDERLING CONTROLEREN

omschrijving	project	Schiphol - Herinrichting JIC
	opdrachtgever	Rijksvastgoedbedrijf
	omschrijving	Gevels zuidwest en zuidoost Bestaande toestand, sloop- en demontagewerk

werknummer	21.1812
bladnummer	BB-20-02
datum	01-11-2023

VOOR BERG bouwkunde
Voorberg Bouwkunde B.V.
Stadhoudersweg 135b
3039 EH Rotterdam

wijzigingen

schaal	1:100
formaat	A2
getekend	JSu

Postbus 27501, 3003 MA Rotterdam | telefoon: 010-4674533 | fax: 010-4667914 | e-mail: info@voorbergbouwkunde.nl

230714_1812_bb-20-01.dwg

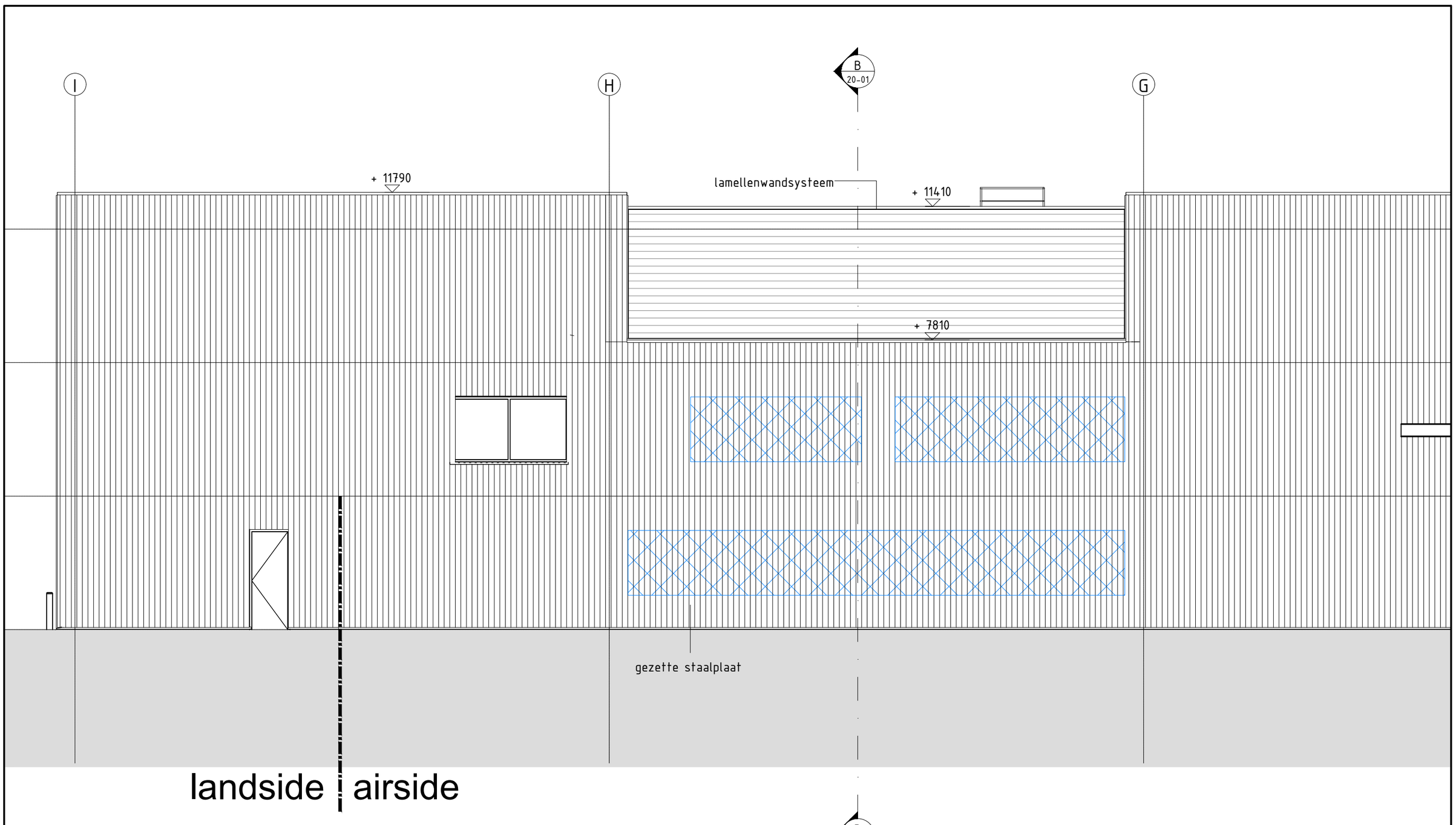

zijgevel NO

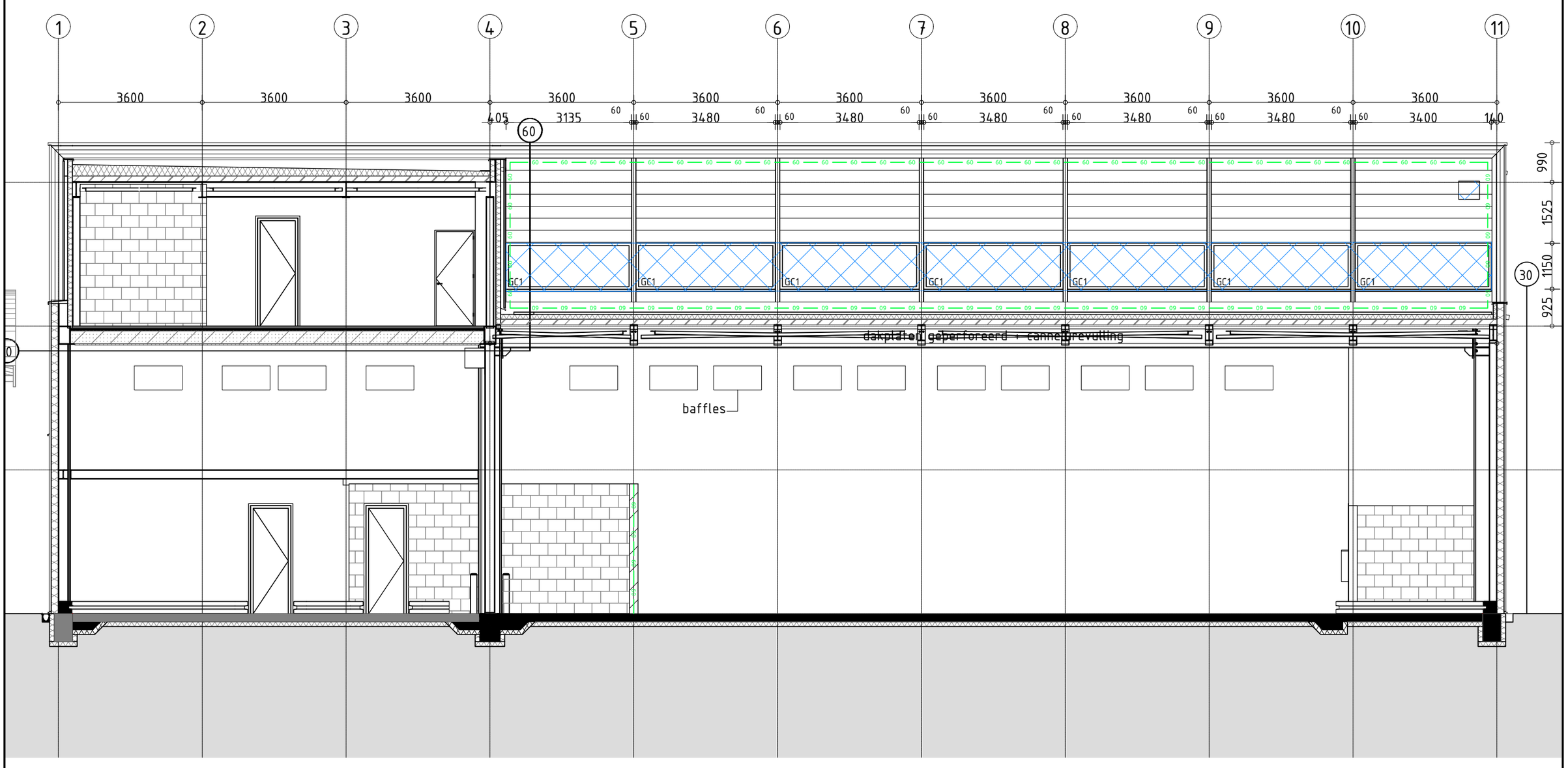

zijgevel NW

sloop- en demontagewerk

Projectnummer RVB : 22790
Besteknummer : 1915.10.U.002.a
Objectnummer : 100086G01

MAATVOERING IN HET WERK EN ONDERLING CONTROLEREN

omschrijving

project	Schiphol - Herinrichting JIC
opdrachtgever	Rijksvastgoedbedrijf
omschrijving	Gevel noordoost Bestaande toestand, sloop- en demontagewerk

identificatie

werknummer	21.1812
bladnummer	BB-20-03
datum	01-11-2023

VOOR BERG bouwkunde

Voorberg Bouwkunde B.V.
Stadhoudersweg 135b
3039 EH Rotterdam

wijzigingen

tekening

schaal	1:100
formaat	A2
getekend	JSu

Postbus 27501, 3003 MA Rotterdam | telefoon: 010-4674533 | fax: 010-4667914 | e-mail: info@voorbergbouwkunde.nl

230714_1812_bb-20-01.dwg

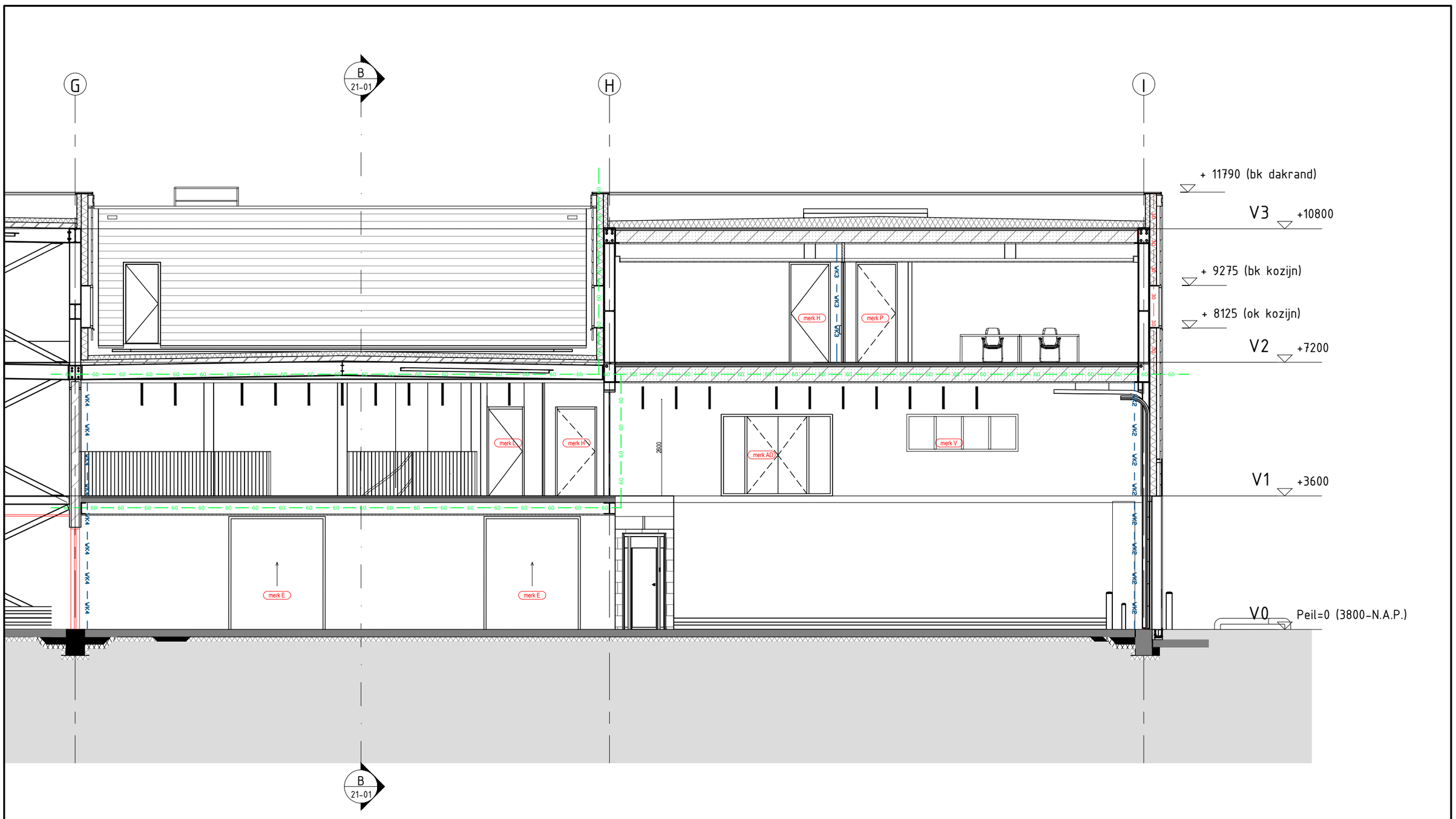

A-A

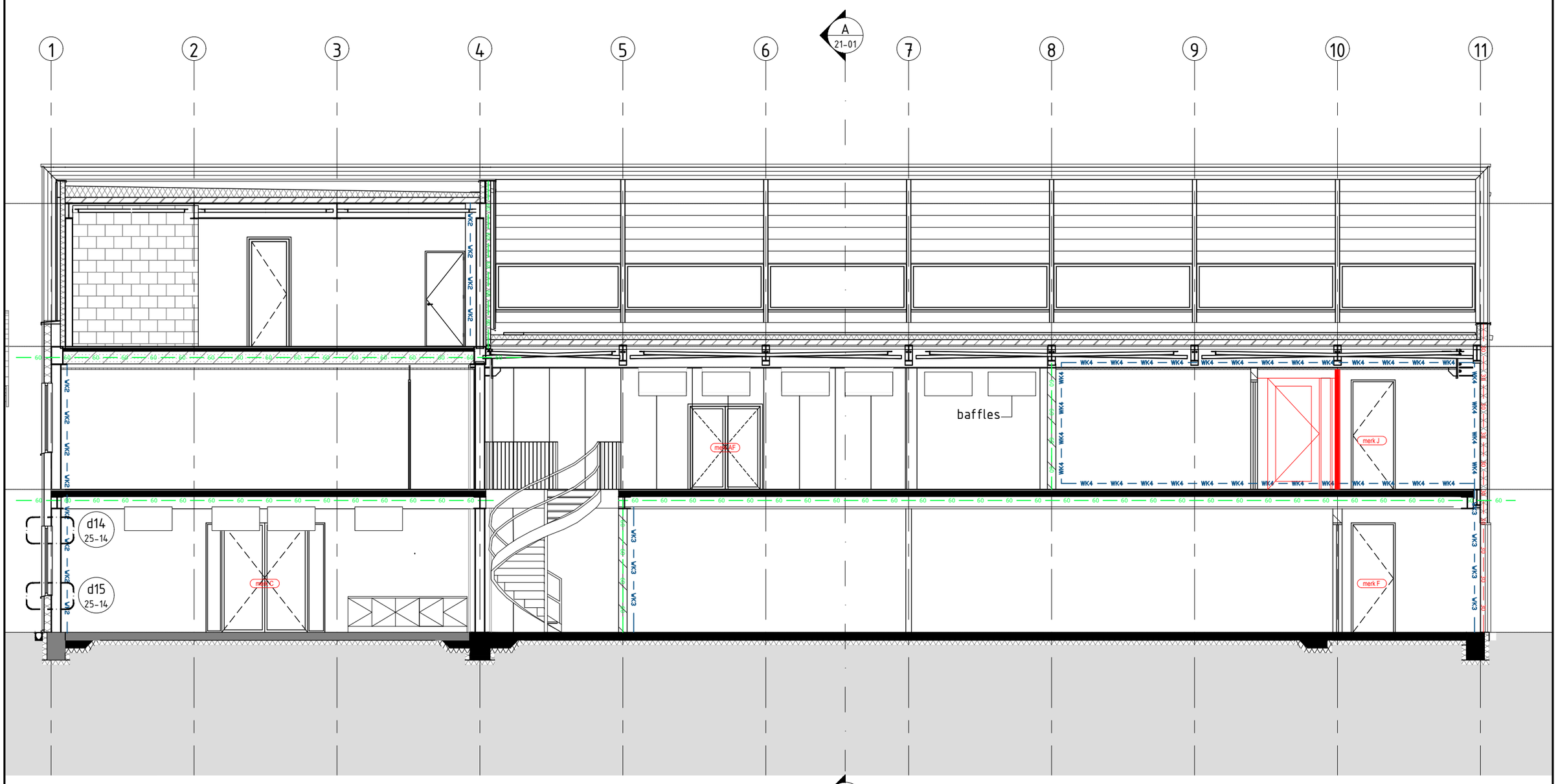

B-B

Projectnummer RVB : 22790
Besteknummer : 1915.10.U.002.a
Objectnummer : 100086G01

MAATVOERING IN HET WERK EN ONDERLING CONTROLEREN

omschrijving	project	Schiphol - Herinrichting JIC	identificatie: werknummer 21.1812
	opdrachtgever	Rijksvastgoedbedrijf	bladnummer BB-21-01
	omschrijving	Doorsnedes Nieuwe toestand	datum 01-11-2023

VOOR BERG bouwkunde
Voorberg Bouwkunde B.V.
Stadhoudersweg 135b
3039 EH Rotterdam

wijzigingen

tekening	
schaal	1:100
formaat	A2
getekend	JSu

Postbus 27501, 3003 MA Rotterdam | telefoon: 010-4674533 | fax: 010-4667914 | e-mail: info@voorbergbouwkunde.nl

230714_1812_bb-20-01.dwg

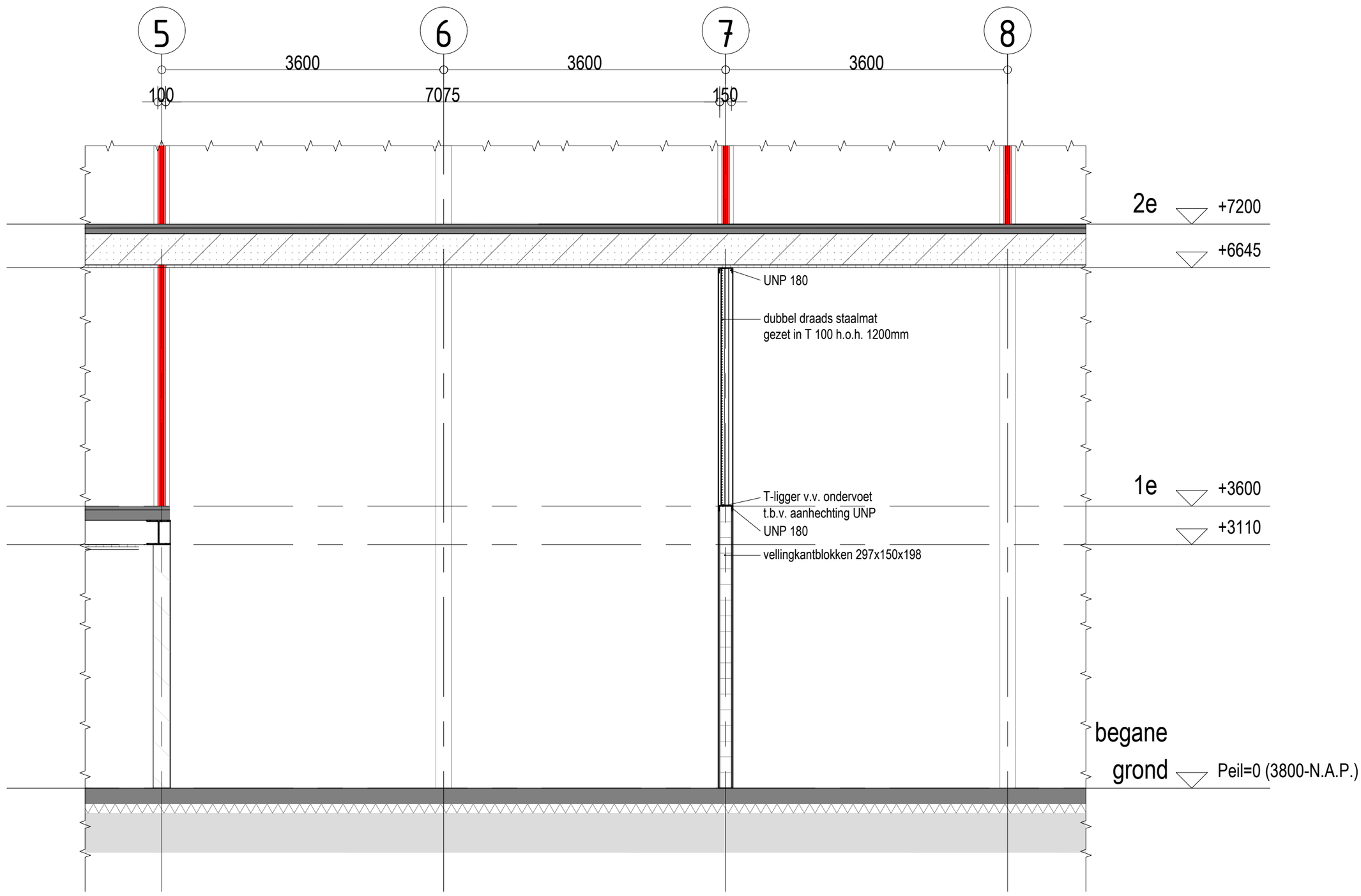

C-C

Projectnummer RVB : 22790
Besteknummer : 1915.10.U.002.a
Objectnummer : 100086G01

MAATVOERING IN HET WERK EN ONDERLING CONTROLEREN

omschrijving

project	Schiphol - Herinrichting JIC
opdrachtgever	Rijksvastgoedbedrijf
omschrijving	Doorsnedes Nieuwe toestand

identificatie

werknummer	21.1812
bladnummer	BB-21-02
datum	01-11-2023

VOOR BERG bouwkunde

Voorberg Bouwkunde B.V.
Stadhoudersweg 135b
3039 EH Rotterdam

wijzigingen

tekening

schaal	1:50
formaat	A2
getekend	JSu

Postbus 27501, 3003 MA Rotterdam | telefoon: 010-4674533 | fax: 010-4667914 | e-mail: info@voorbergbouwkunde.nl

230714_1812_bb-20-01.dwg

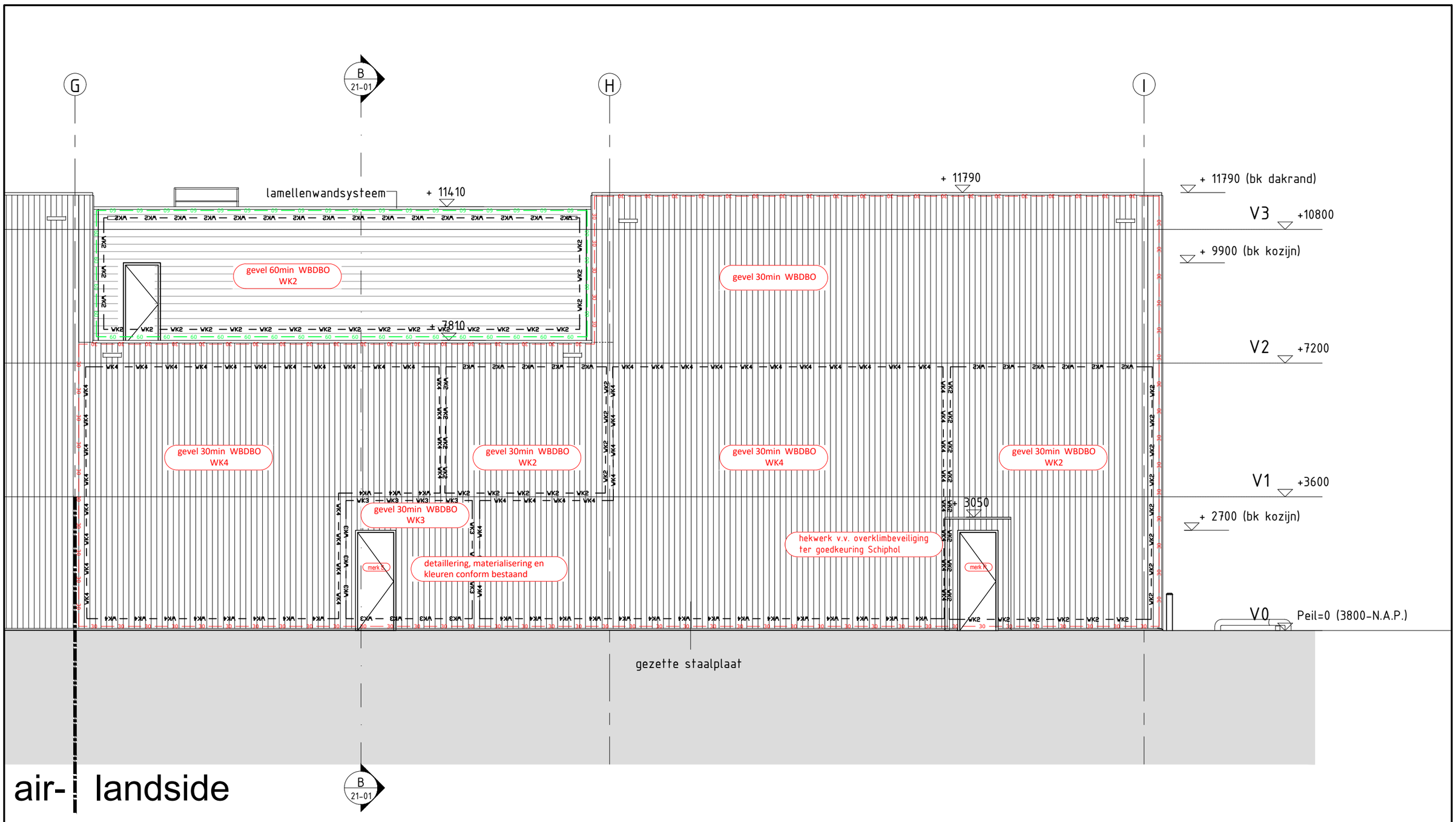

zijgevel ZW

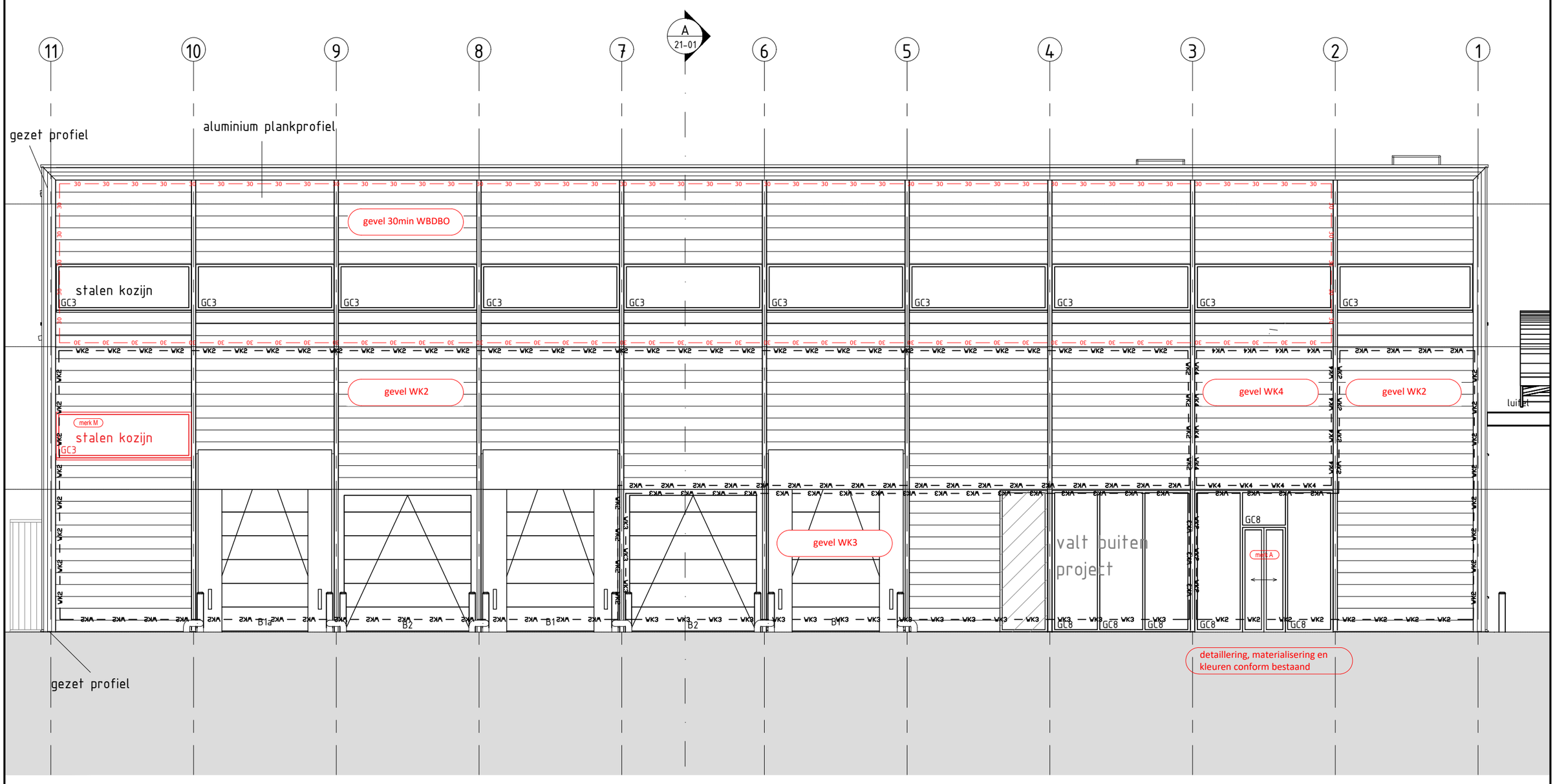

voorgevel ZO

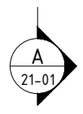

Projectnummer RVB : 22790
Besteknummer : 1915.10.U.002.a
Objectnummer : 100086G01

MAATVOERING IN HET WERK EN ONDERLING CONTROLEREN

omschrijving	project	Schiphol - Herinrichting JIC	identificatie: werknummer 21.1812
	opdrachtgever	Rijksvastgoedbedrijf	bladnummer BB-21-03
	omschrijving	Gevels zuidwest en zuidoost Nieuwe toestand	datum 01-11-2023

VOOR BERG bouwkunde
Voorberg Bouwkunde B.V.
Stadhoudersweg 135b
3039 EH Rotterdam
Postbus 27501, 3003 MA Rotterdam | telefoon: 010-4674533 | fax: 010-4667914 | e-mail: info@voorbergbouwkunde.nl

wijzigingen

tekening	
schaal	1:100
formaat	A2
getekend	JSu

230714_1812_bb-20-01.dwg

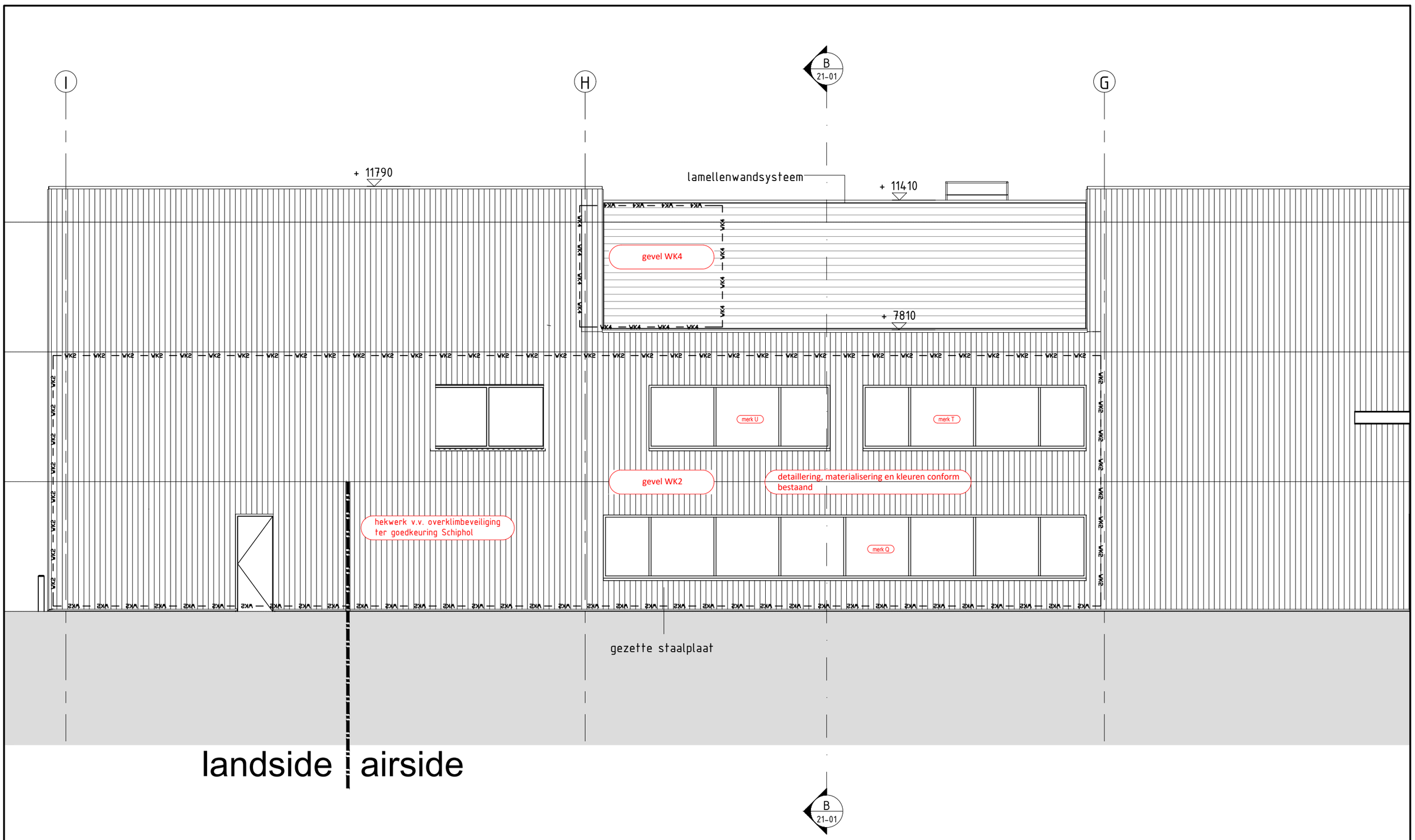

zijgevel NO

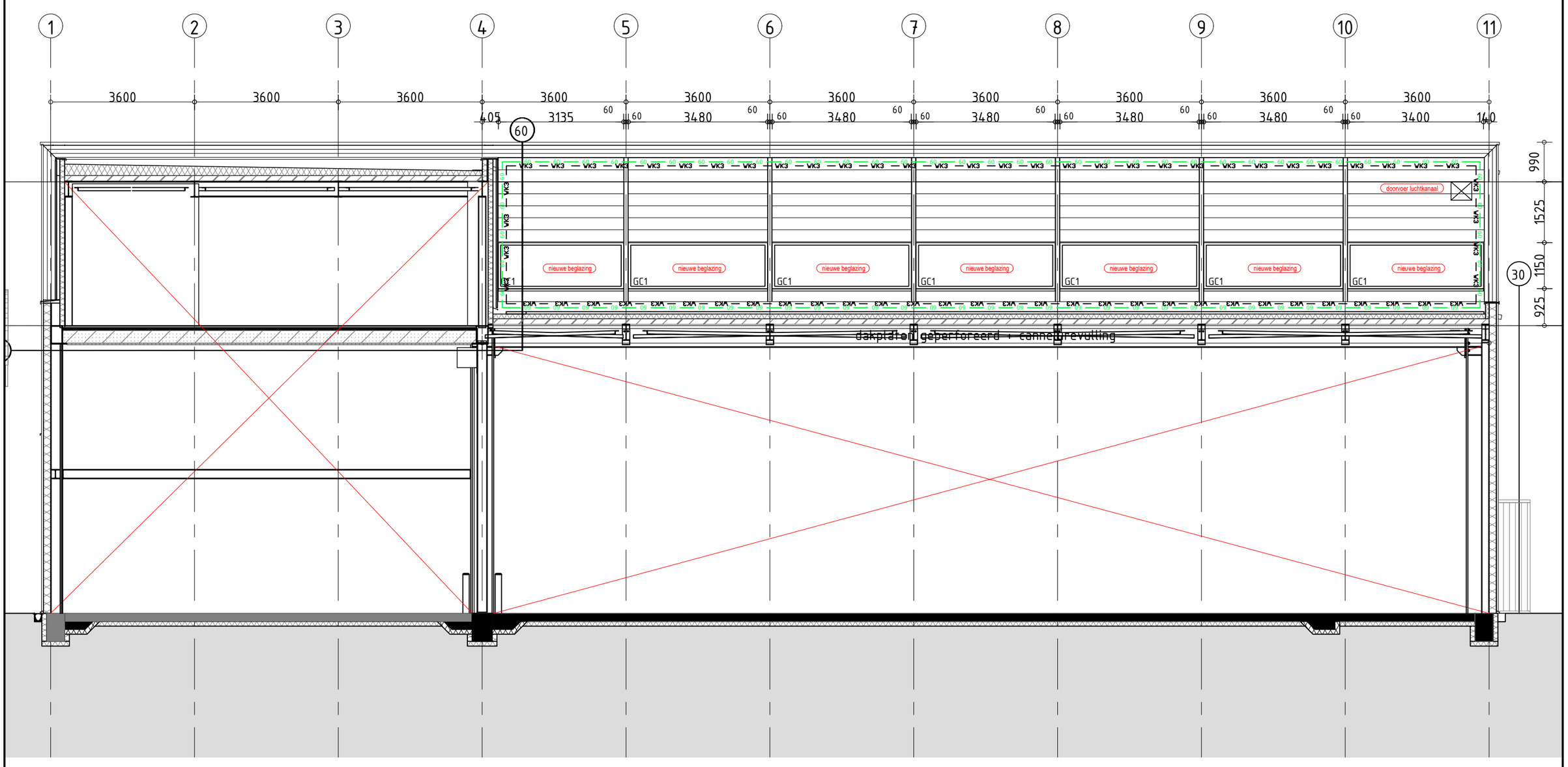

zijgevel NW

Projectnummer RVB : 22790
Besteknummer : 1915.10.U.002.a
Objectnummer : 100086G01

MAATVOERING IN HET WERK EN ONDERLING CONTROLEREN

omschrijving	project	Schiphol - Herinrichting JIC
	opdrachtgever	Rijksvastgoedbedrijf
	omschrijving	Gevel noordoost Nieuwe toestand

identificatie	werknummer	21.1812
	bladnummer	BB-21-04
	datum	01-11-2023

VOOR BERG bouwkunde

Voorberg Bouwkunde B.V.
Stadhoudersweg 135b
3039 EH Rotterdam

Postbus 27501, 3003 MA Rotterdam | telefoon: 010-4674533 | fax: 010-4667914 | e-mail: info@voorbergbouwkunde.nl

wijzigingen

tekening	schaal	1:100
	formaat	A2
	getekend	JSu

230714_1812_bb-20-01.dwg

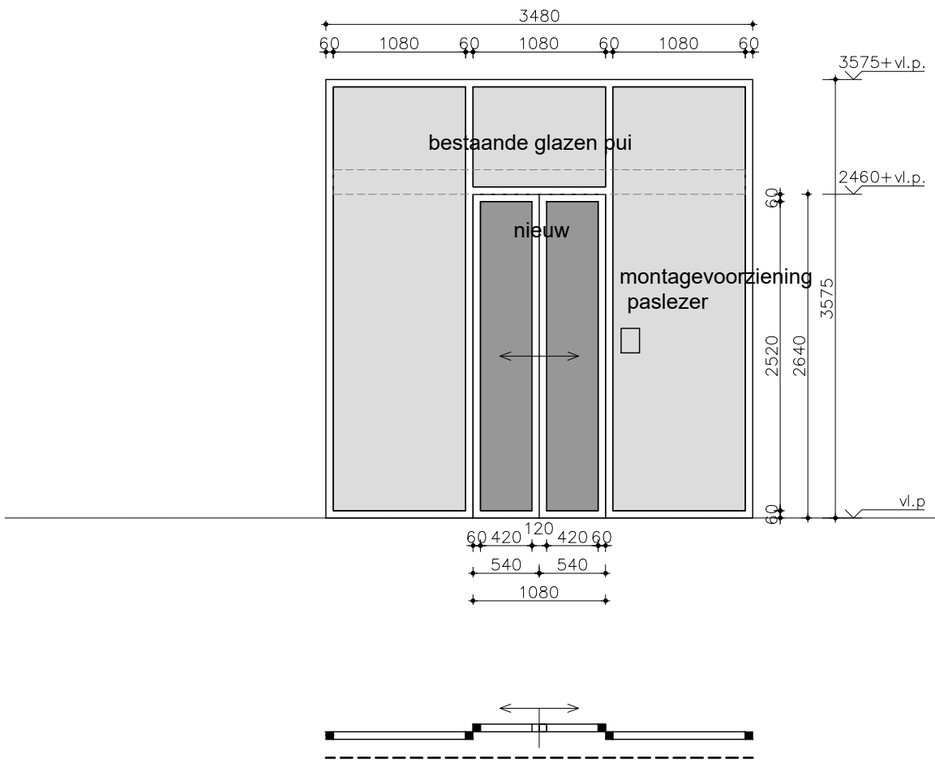

Slot: elektrisch deurslot v.v. slotstandsignalering
Kaartlezer
Elektrische bersturing naar derden, v.v. deurstand signalering

Kozijnmerk A
Nieuwe dubbele schuifdeur in bestaande pui
Braakwerendheid: WK2
Brandwerendheid: n.v.t.
Automatische bediening met bewegingsdetectie + pasbediend
Deurbeslag: n.v.t.
Zelfsluitend: ja
Type glas: P4A

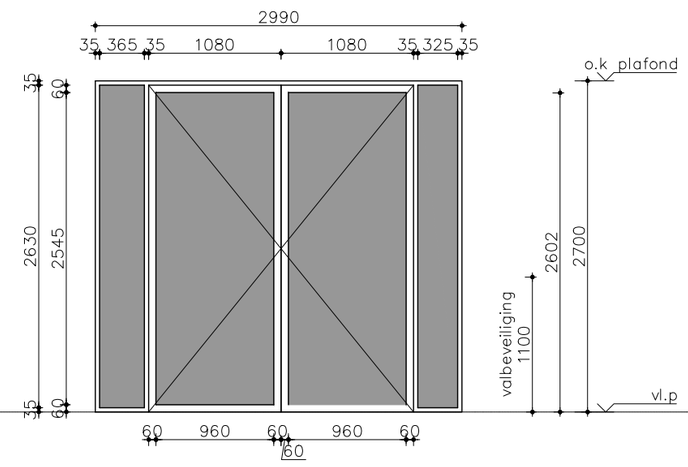

Kozijnmerk C
Binnenpui met dubbele deur
Braakwerendheid: WK3
Brandwerendheid: n.v.t.
Slot: mechanisch
Deurbeslag: kruk-kruk
Zelfsluitend: nee
Type glas: P5A
Jansen ECO60

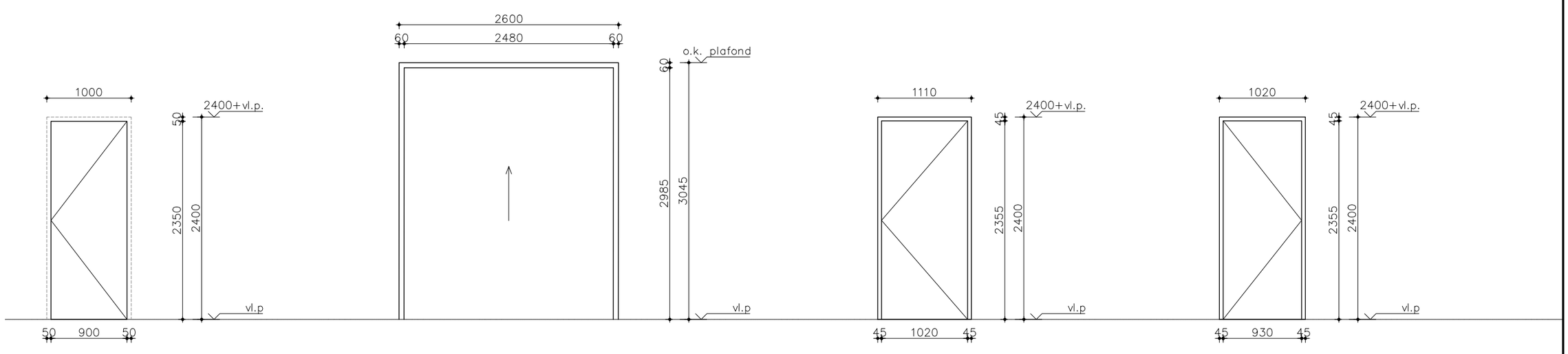

Kozijnmerk D
Binnendeur in systeemwand
Braakwerendheid: n.v.t.
Brandwerendheid: n.v.t.
Slot: mechanisch
Deurbeslag: kruk-kruk
Zelfsluitend: nee

Kozijnmerk E
Roldeur in binnenwand
Braakwerendheid: WK3
Brandwerendheid: 60 min.
Deurbeslag: n.v.t.
Zelfsluitend: ja
koppelen op BMI

Kozijnmerk F
Stalen binnendeur
Braakwerendheid: n.v.t.
Brandwerendheid: n.v.t.
Slot: mechanisch
Deurbeslag: kruk-kruk
Zelfsluitend: nee
Jansen ECO60
Toebehoren: zetwerk daganten
aansluitende wand

Kozijnmerk G
Stalen binnendeur
Braakwerendheid: n.v.t.
Brandwerendheid: n.v.t.
Slot: mechanisch
Deurbeslag: kruk-kruk
Zelfsluitend: ja
Jansen ECO60
Toebehoren: zetwerk dagkanten
aansluitende wand

aanvalszijde

Projectnummer RVB : 22790
Besteknummer : 1915.10.U.002.a
Objectnummer : 100086G01

MAATVOERING IN HET WERK EN ONDERLING CONTROLEREN

omschrijving
project: Schiphol - Herinrichting JIC
opdrachtgever: Rijksvastgoedbedrijf
omschrijving: Kozijnstaat 1/7

identificatie
werknummer: 21.1812
bladnummer: BB-25-01
datum: 01-11-2023

VOOR BERG bouwkunde
Voorberg Bouwkunde B.V.
Stadhoudersweg 135b
3039 EH Rotterdam

wijzigingen

tekening
schaal 1:50
formaat A2
getekend JSu

Postbus 27501, 3003 MA Rotterdam | telefoon: 010-4674533 | fax: 010-4667914 | e-mail: info@voorbergbouwkunde.nl

230714_1812_bb-25-01.dwg

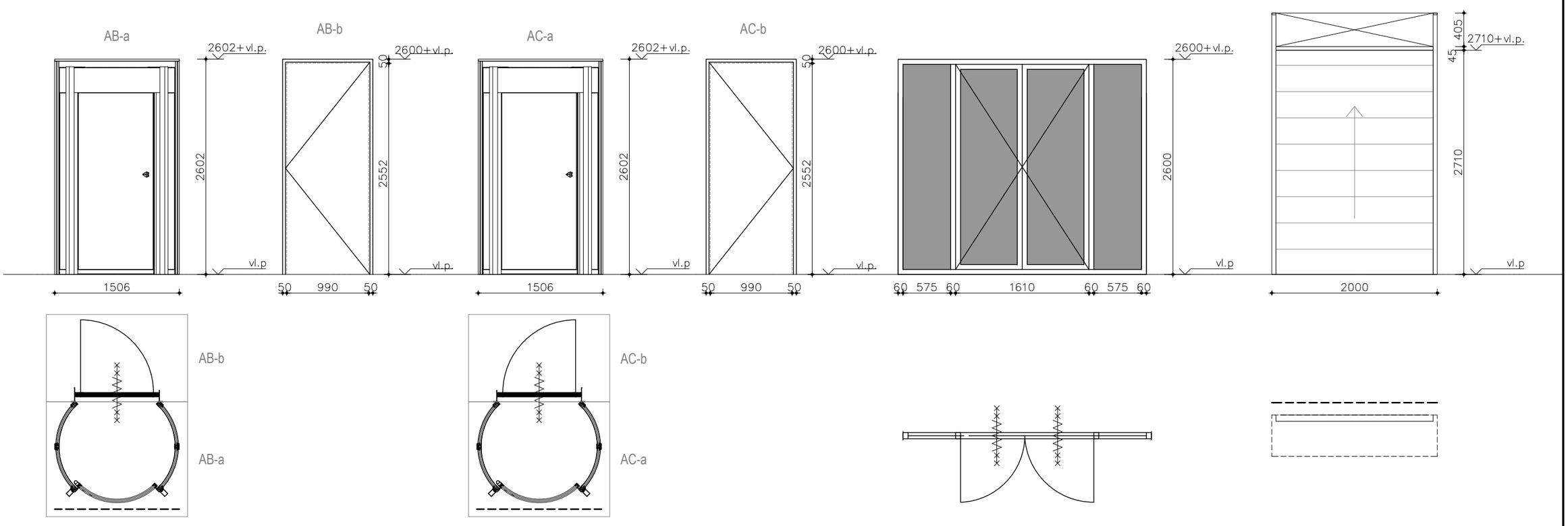

Kozijnmerk AB
Binnendeur stalen Jansen ECO60
+ 3/4 circle lock
Braakwerendheid: WK3
Brandwerendheid: 60min
Slot: elektrisch deurslot v.v. slotstandsignalering
Kaartlezer
Elektrische bersturing naar derden, v.v. deurstand signalering
Type glas: P5A
Deurbeslag afhankelijk van type slot

Kozijnmerk AC
Binnendeur stalen Jansen ECO60
+ 3/4 circle lock
Braakwerendheid: WK2
Brandwerendheid: 60min
Slot: elektrisch deurslot v.v. slotstandsignalering
Kaartlezer
Elektrische bersturing naar derden, v.v. deurstand signalering
Type glas: P4A
Deurbeslag afhankelijk van type slot

Kozijnmerk AD
Binnendeur stalen Jansen ECO60
+ zijlichten
Braakwerendheid: n.v.t.
Brandwerendheid: 60min
Slot: mechanisch
Type glas: P4A

Kozijnmerk AG
Overheaddeur
Braakwerendheid: WK4
Brandwerendheid: 60min
Kaartlezer
Type glas: n.v.t.

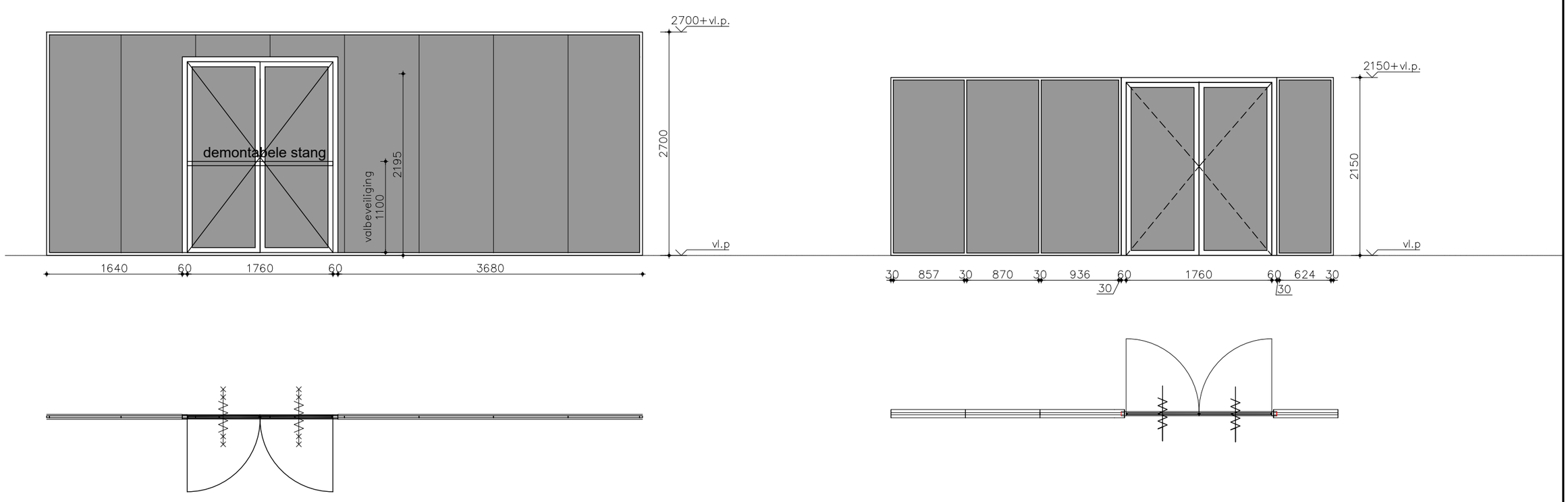

Kozijnmerk AH
Pui Jansen ECO60
Braakwerendheid: n.v.t.
Brandwerendheid: 60min
Slot: elektrisch deurslot v.v. slotstandsignalering
Kaartlezer
Type glas: EW60
Deurbeslag: blind-blind

Kozijnmerk AF
Braakwerendheid: n.v.t.
Brandwerendheid: n.v.t.
Slot: mechanisch
Type glas: P5A
Zelfsluitend: ja
Deurbeslag: afhankelijk van type slot
Onderdeel van systeemwand
Jansen Eco 60

– – – – – – – aanvalszijde

Projectnummer RVB : 22790
Besteknummer : 1915.10.U.002.a
Objectnummer : 100086G01

MAATVOERING IN HET WERK EN ONDERLING CONTROLEREN

omschrijving
project: Schiphol - Herinrichting JIC
opdrachtgever: Rijksvastgoedbedrijf
omschrijving: Kozijnstaat 2/7

identificatie
werknummer: 21.1812
bladnummer: BB-25-02
datum: 01-11-2023

VOORBERG bouwkunde
Voorberg Bouwkunde B.V.
Stadhoudersweg 135b
3039 EH Rotterdam

wijzigingen

tekening
schaal 1:50
formaat A2
getekend JSu

Postbus 27501, 3003 MA Rotterdam | telefoon: 010-4674533 | fax: 010-4667914 | e-mail: info@voorbergbouwkunde.nl

230714_1812_bb-25-01.dwg

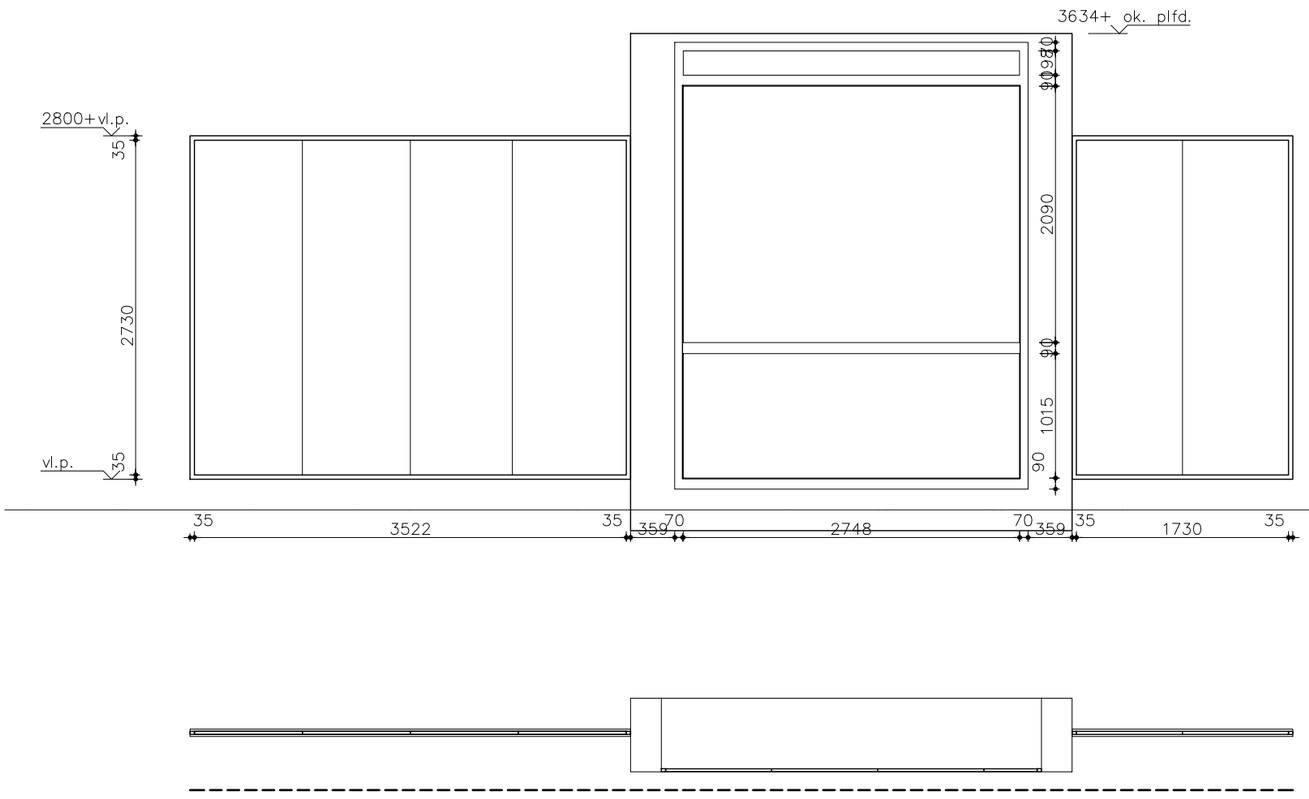

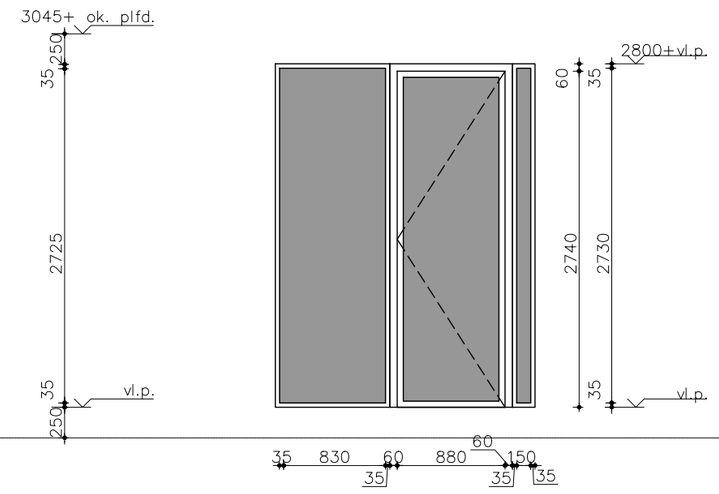

Kozijnmerk AK
Pui ECO60
Braakwerendheid: WK3
Brandwerendheid: 60min
Slot: n.v.t.
Type glas: P5A

Kozijnmerk AE
Pui met deur en zijlicht ECO60
Braakwerendheid: n.v.t.
Brandwerendheid: n.v.t.
Slot: mechanisch
Type glas: P4A
Zelfsluitend: ja

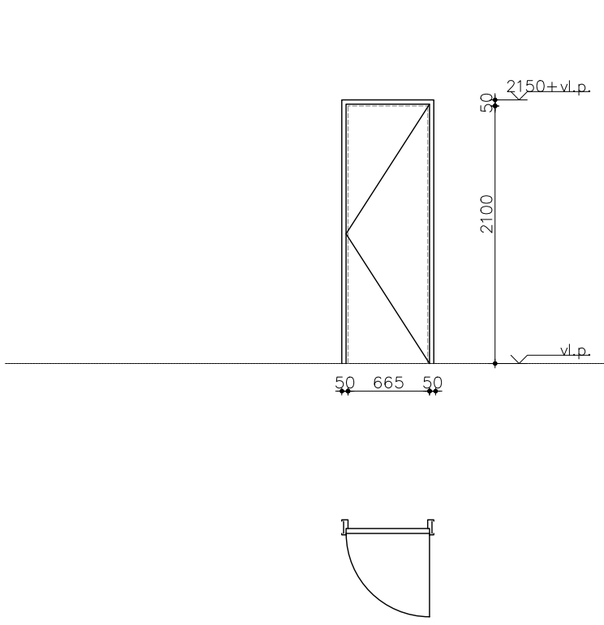

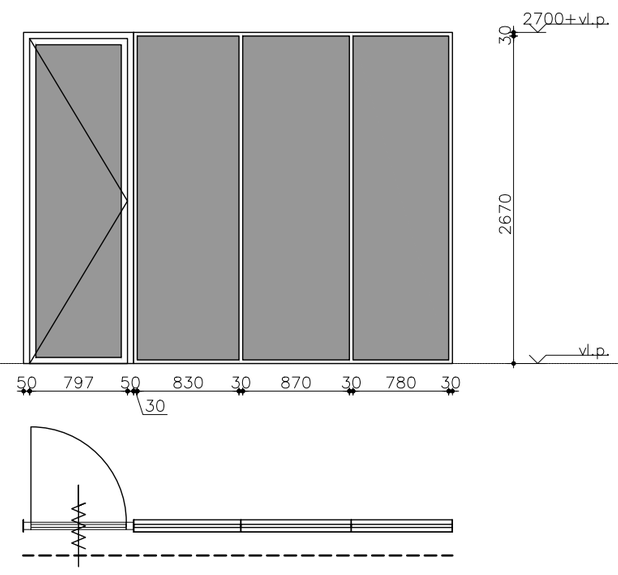

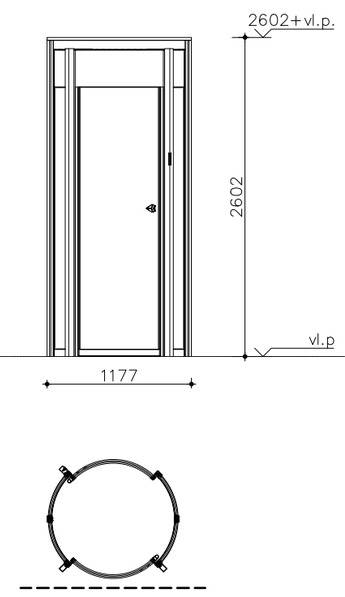

Kozijnmerk AL
Pui Jansen ECO60 + zetwerk
Braakwerendheid: n.v.t.
Brandwerendheid: n.v.t.
Slot: mechanisch
Type glas: n.v.t.

Kozijnmerk AM
Pui met deur Jansen ECO60
Braakwerendheid: WK4
Brandwerendheid: n.v.t.
Slot: elektrisch deurslot v.v. slotstandsignalering
Kaartlezer
Type glas: P5A
Zelfsluitend: ja

Kozijnmerk AN
Circlelock
Braakwerendheid: WK3
Brandwerendheid: n.v.t.
Kaartlezer
Elektrische bersturing, v.v. deurstand signalering
Type glas: P5A

aanvalszijde

Projectnummer RVB : 22790
Besteknummer : 1915.10.U.002.a
Objectnummer : 100086G01

MAATVOERING IN HET WERK EN ONDERLING CONTROLEREN

omschrijving
project: Schiphol - Herinrichting JIC
opdrachtgever: Rijksvastgoedbedrijf
omschrijving: Kozijnstaat 3/7

identificatie
werknummer: 21.1812
bladnummer: BB-25-03
datum: 01-11-2023

VOORBERG bouwkunde
Voorberg Bouwkunde B.V.
Stadhoudersweg 135b
3039 EH Rotterdam

wijzigingen

tekening
schaal 1:50
formaat A2
getekend JSu

Postbus 27501, 3003 MA Rotterdam | telefoon: 010-4674533 | fax: 010-4667914 | e-mail: info@voorbergbouwkunde.nl

230714_1812_bb-25-01.dwg

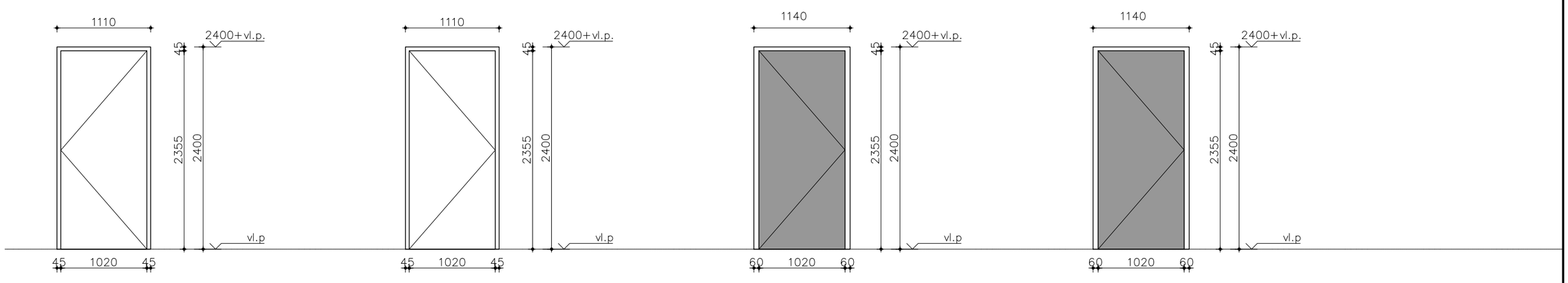

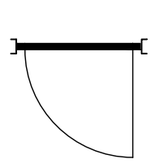

Kozijnmerk H
Stalen binnendeur
Braakwerendheid: n.v.t.
Brandwerendheid: n.v.t.
Slot: Mechanisch (1x elektrisch)
Kaartlezer
slotstand signalering
Deurbeslag: kruk-kruk
Zelfsluitend: nee (1x wel bij elektrisch)
Jansen ECO60
DnTA als aangegeven op tekening
Toebehoren: zetwerk dagkanten
aansluitende wand

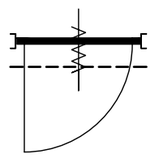

Kozijnmerk J
Stalen binnendeur
Braakwerendheid: WK4
Brandwerendheid: n.v.t.
Slot: elektrisch deurslot v.v. slotstandsignalering
Kaartlezer
Deurbeslag: afhankelijk van type slot
Zelfsluitend: ja
Jansen ECO60
Toebehoren: zetwerk dagkant
aansluitende wand

Kozijnmerk K
Glazen binnendeur
Braakwerendheid: n.v.t.
Brandwerendheid: n.v.t.
Slot: mechanisch
Deurbeslag: kruk-kruk
Zelfsluitend: nee
Onderdeel van systeemwand

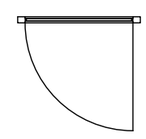

Kozijnmerk L
Glazen binnendeur
Braakwerendheid: n.v.t.
Brandwerendheid: n.v.t.
Slot: mechanisch
Deurbeslag: kruk-kruk
Zelfsluitend: nee
DnTA als aangegeven op tekening
Onderdeel van systeemwand

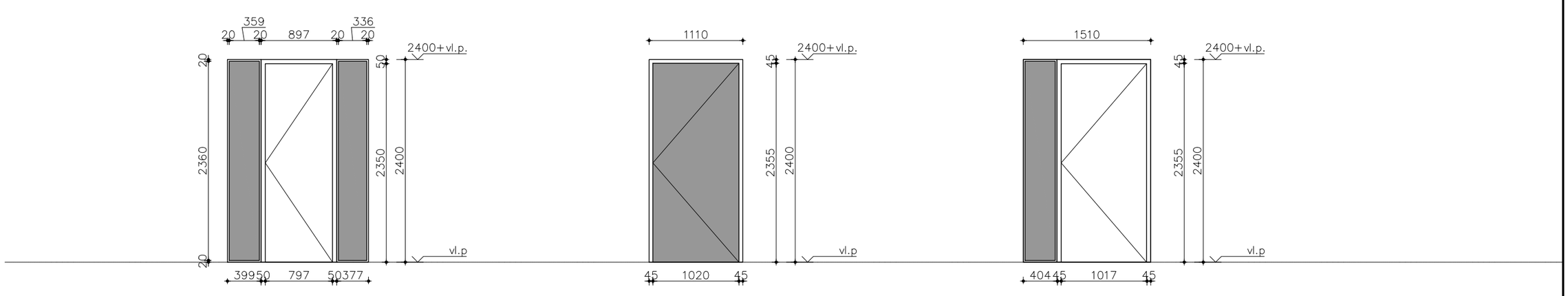

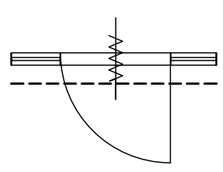

Kozijnmerk N
Binnendeur in systeemwand
Braakwerendheid: WK3
Brandwerendheid: 60 min
Slot: elektrisch deurslot v.v. slotstandsignalering
Kaartlezer
Deurbeslag: afhankelijk van type slot
Zelfsluitend: ja

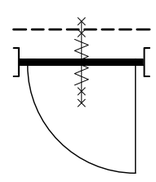

Kozijnmerk O
Stalen binnendeur
Braakwerendheid: WK3
Brandwerendheid: 60 min.
Slot: elektrisch deurslot v.v. slotstandsignalering
Kaartlezer
Deurbeslag: afhankelijk van type slot
Zelfsluitend: ja
Type glas: P5A

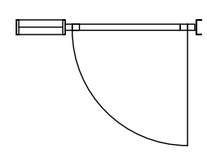

Kozijnmerk P
Stalen binnendeur
Braakwerendheid: n.v.t.
Brandwerendheid: n.v.t.
Slot: mechanisch
Deurbeslag: kruk-kruk
Zelfsluitend: nee

aanvalszijde

Twee maal hergebruik WK4-kozijn

Projectnummer RVB : 22790
Besteknummer : 1915.10.U.002.a
Objectnummer : 100086G01

MAATVOERING IN HET WERK EN ONDERLING CONTROLEREN

omschrijving

project	Schiphol - Herinrichting JIC
opdrachtgever	Rijksvastgoedbedrijf
omschrijving	Kozijnstaat 4/7

identificatie

werknummer	21.1812
bladnummer	BB-25-04
datum	01-11-2023

VOOR BERG bouwkunde

Voorberg Bouwkunde B.V.
Stadhoudersweg 135b
3039 EH Rotterdam

wijzigingen

tekening

schaal	1:50
formaat	A2
getekend	JSu

Postbus 27501, 3003 MA Rotterdam | telefoon: 010-4674533 | fax: 010-4667914 | e-mail: info@voorbergbouwkunde.nl

230714_1812_bb-25-01.dwg

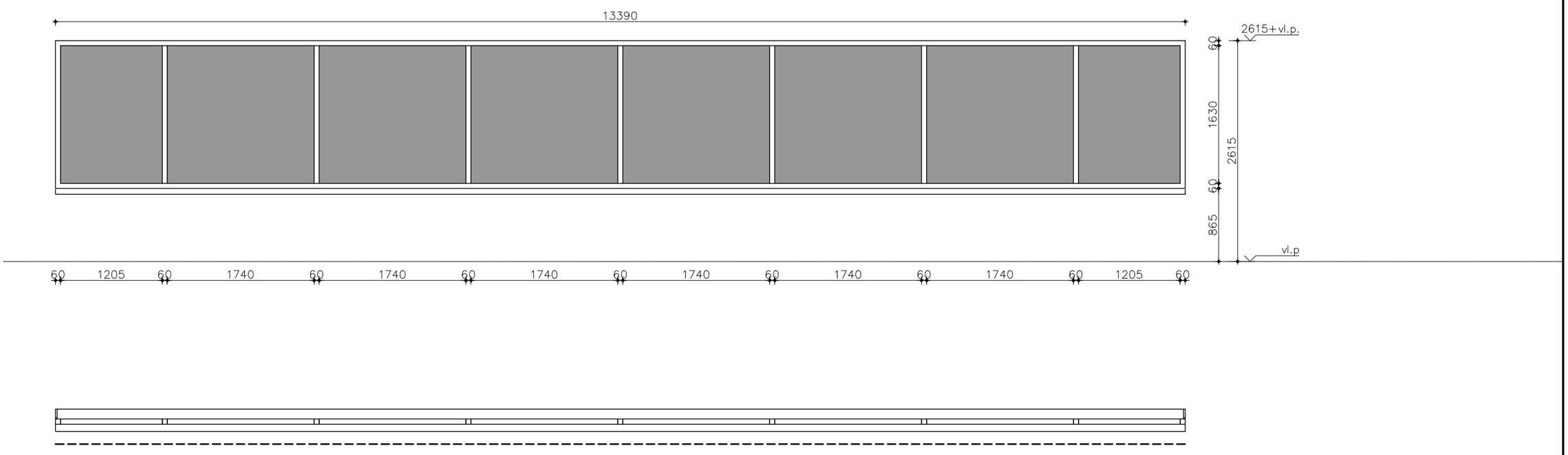

Kozijnmerk Q
Stalen buitenraam Jansen Janisol
Braakwerendheid: WK2
Brandwerendheid: n.v.t.
Type glas: P4A isolatieglas

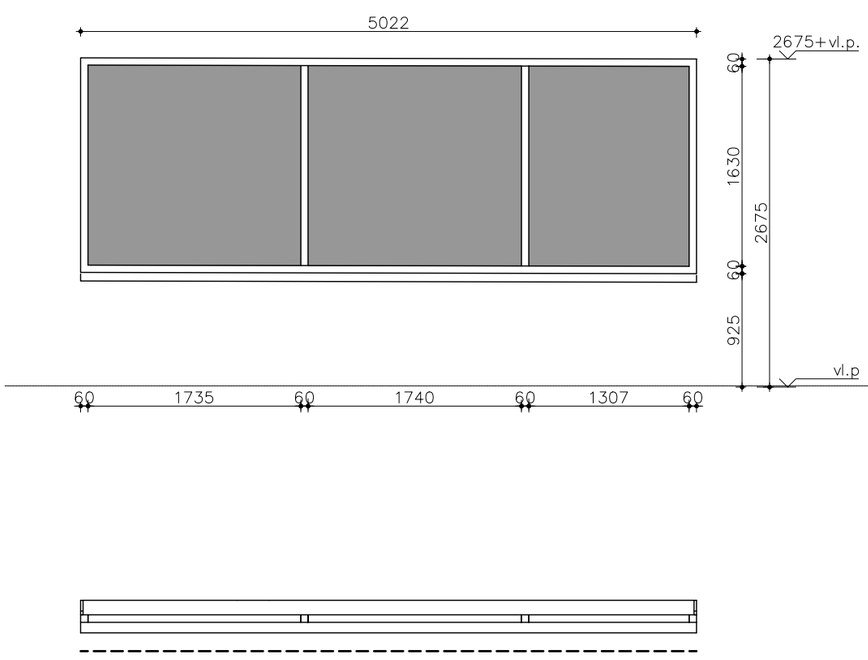

Kozijnmerk U
Stalen buitenraam Jansen Janisol
Braakwerendheid: WK2
Brandwerendheid: n.v.t.
Type glas: P4A isolatieglas

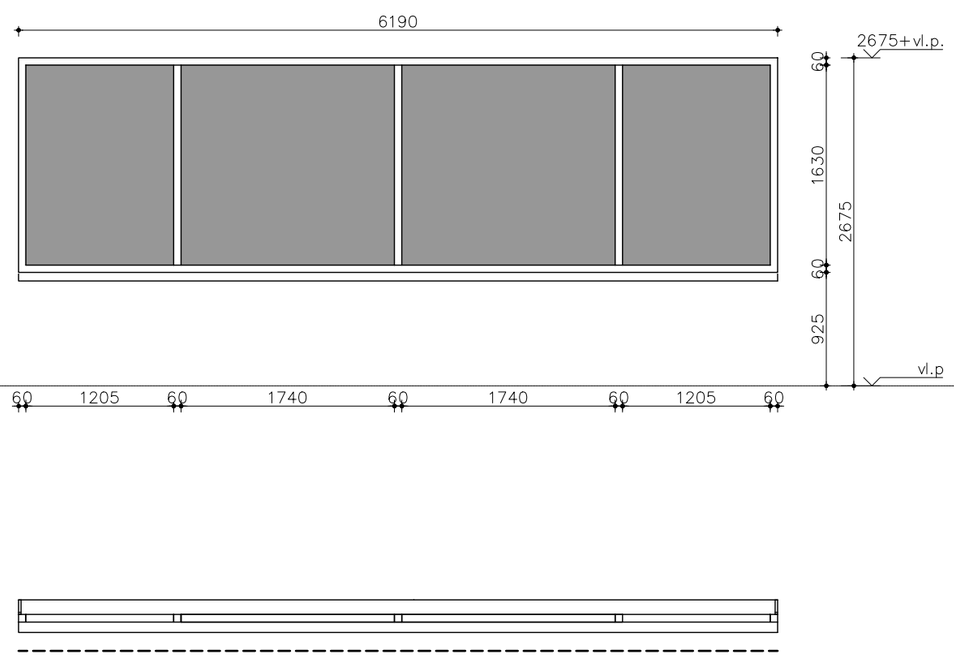

Kozijnmerk T
Stalen buitenraam Jansen Janisol
Braakwerendheid: WK2
Brandwerendheid: n.v.t.
Type glas: P4A isolatieglas

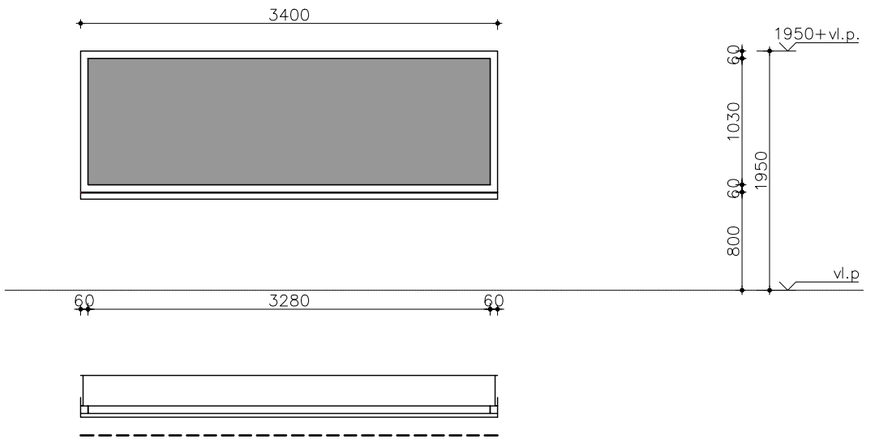

Kozijnmerk M
Stalen buitenraam Jansen Janisol
Braakwerendheid: WK2
Brandwerendheid: n.v.t.
Type glas: P4A isolatieglas

aanvalszijde

Projectnummer RVB : 22790
Besteknummer : 1915.10.U.002.a
Objectnummer : 100086G01

MAATVOERING IN HET WERK EN ONDERLING CONTROLEREN

omschrijving
project: Schiphol - Herinrichting JIC
opdrachtgever: Rijksvastgoedbedrijf
omschrijving: Kozijnstaat 5/7

identificatie
werknummer: 21.1812
bladnummer: BB-25-05
datum: 01-11-2023

VOOR BERG bouwkunde
Voorberg Bouwkunde B.V.
Stadhoudersweg 135b
3039 EH Rotterdam
Postbus 27501, 3003 MA Rotterdam | telefoon: 010-4674533 | fax: 010-4667914 | e-mail: info@voorbergbouwkunde.nl

wijzigingen

tekening
schaal 1:50
formaat A2
getekend JSu

230714_1812_bb-25-01.dwg

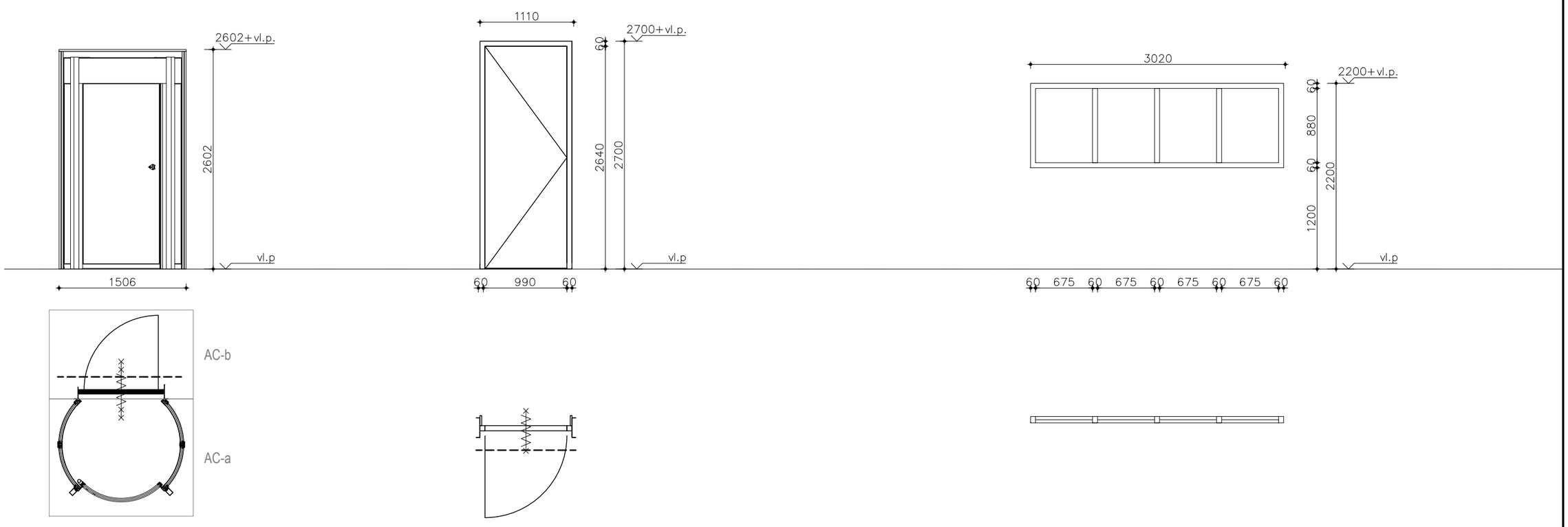

Kozijnmerk R
Hergebruik bestaande buitenpui
+ 3/4 circle lock
Braakwerendheid: WK2
Brandwerendheid: 30min
Slot: elektrisch deurslot v.v. slotstandsignalering
Elektrische bersturing naar derden, v.v. deurstand signalering
Type glas: P4A

Kozijnmerk S
Stalen buitendeur
Braakwerendheid: WK3
Brandwerendheid: 30 min.
Slot: elektrisch v.v. slotstandsignalering
Deurbeslag: afhankelijk van type slot
Zelfsluitend: ja
Jansen Janisol
Toebehoren: dorpel

Kozijnmerk V
Stalen binnenpui
Braakwerendheid: n.v.t.
Brandwerendheid: 60 min.
Slot: n.v.t.
Jansen ECO60

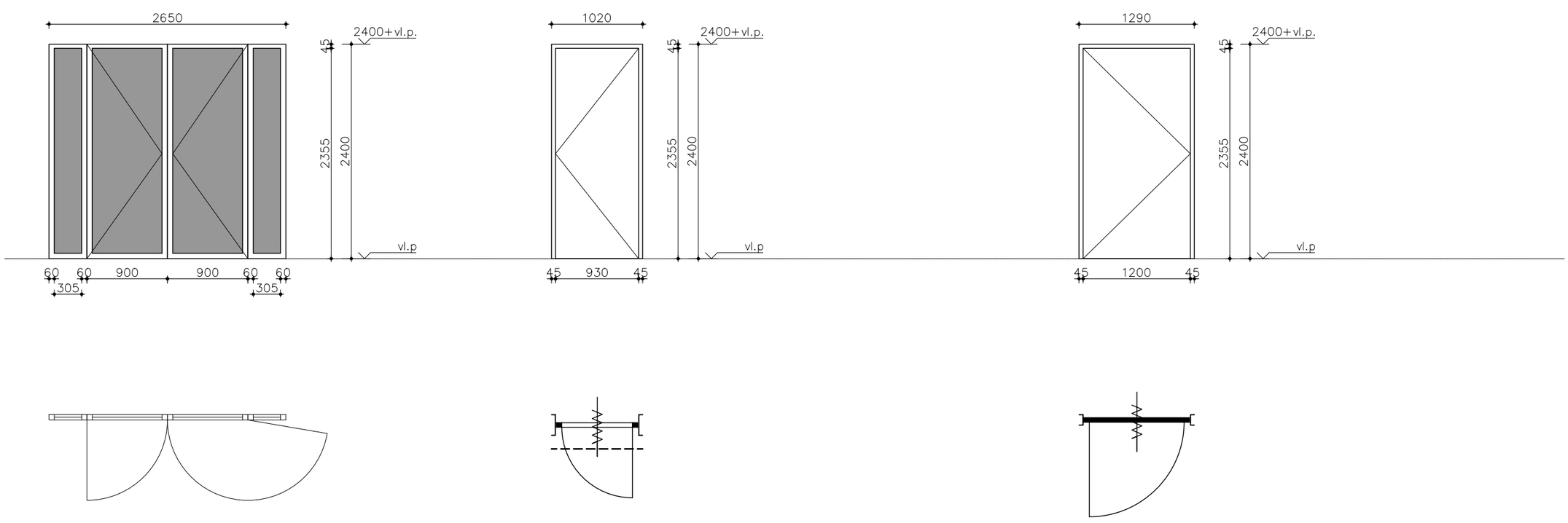

Kozijnmerk W
Glazen binnendeur
Braakwerendheid: n.v.t.
Brandwerendheid: n.v.t.
Slot: Mechanisch
Deurbeslag: kruk-kruk
Zelfsluitend: nee

Kozijnmerk X
Stalen binnendeur
Braakwerendheid: WK4
Brandwerendheid: n.v.t.
Kogelwerendheid: FB4
Slot: elektrisch deurslot v.v. slotstandsignalering
Kaartlezer
Deurbeslag: afhankelijk van type slot
Zelfsluitend: ja
Jansen Eco 60 (gemodificeerd)

Kozijnmerk Z
Stalen binnendeur
Braakwerendheid: n.v.t.
Brandwerendheid: n.v.t.
Slot: elektrisch deurslot v.v. slotstandsignalering
Kaartlezer
Deurbeslag: afhankelijk van type slot
Zelfsluitend: ja
Toebehoren: zetwerk dagkanten
aansluitende wand

– – – – – – – aanvalszijde

Projectnummer RVB : 22790
Besteknummer : 1915.10.U.002.a
Objectnummer : 100086G01

MAATVOERING IN HET WERK EN ONDERLING CONTROLEREN

omschrijving

project	Schiphol - Herinrichting JIC
opdrachtgever	Rijksvastgoedbedrijf
omschrijving	Kozijnstaat 6/7

identificatie

werknummer	21.1812
bladnummer	BB-25-06
datum	01-11-2023

VOOR BERG bouwkunde
Voorberg Bouwkunde B.V.
Stadhoudersweg 135b
3039 EH Rotterdam

wijzigingen

tekening

schaal	1:50
formaat	A2
getekend	JSu

Postbus 27501, 3003 MA Rotterdam | telefoon: 010-4674533 | fax: 010-4667914 | e-mail: info@voorbergbouwkunde.nl

230714_1812_bb-25-01.dwg

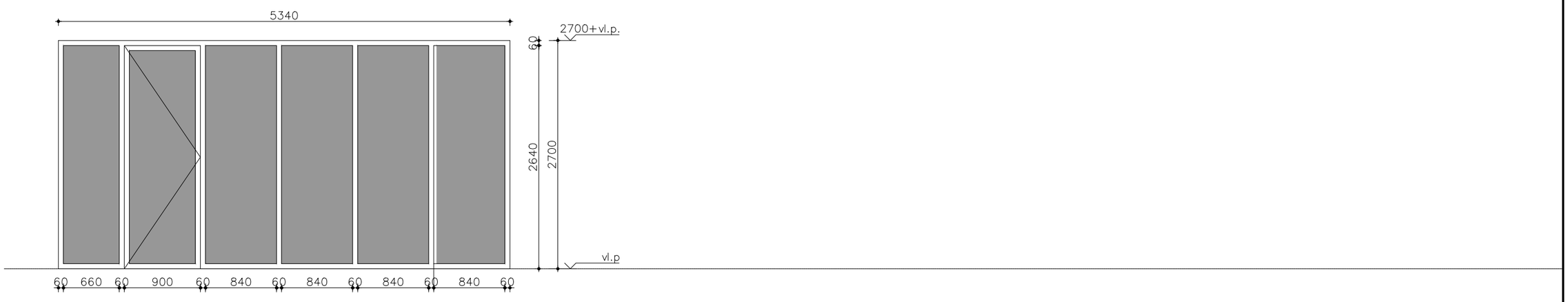

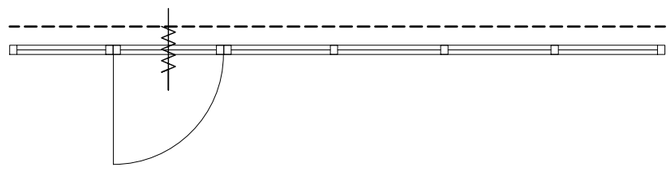

Kozijnmerk AI
Stalen binnenpui
Braakwerendheid: WK3
Brandwerendheid: n.v.t.
Slot: elektrisch deurslot v.v. slotstandsignalering
Kaartlezer
Jansen ECO60
Deurbeslag: afhankelijk van type slot

------- aanvalszijde

Projectnummer RVB : 22790
Besteknummer : 1915.10.U.002.a
Objectnummer : 100086G01

MAATVOERING IN HET WERK EN ONDERLING CONTROLEREN

omschrijving

project	Schiphol - Herinrichting JIC
opdrachtgever	Rijksvastgoedbedrijf
omschrijving	Kozijnstaat 7/7

identificatie

werknummer	21.1812
bladnummer	BB-25-07
datum	01-11-2023

VOOR BERG bouwkunde

Voorberg Bouwkunde B.V.
Stadhoudersweg 135b
3039 EH Rotterdam

wijzigingen

tekening

schaal	1:50
formaat	A2
getekend	JSu

Postbus 27501, 3003 MA Rotterdam | telefoon: 010-4674533 | fax: 010-4667914 | e-mail: info@voorbergbouwkunde.nl

230714_1812_bb-25-01.dwg

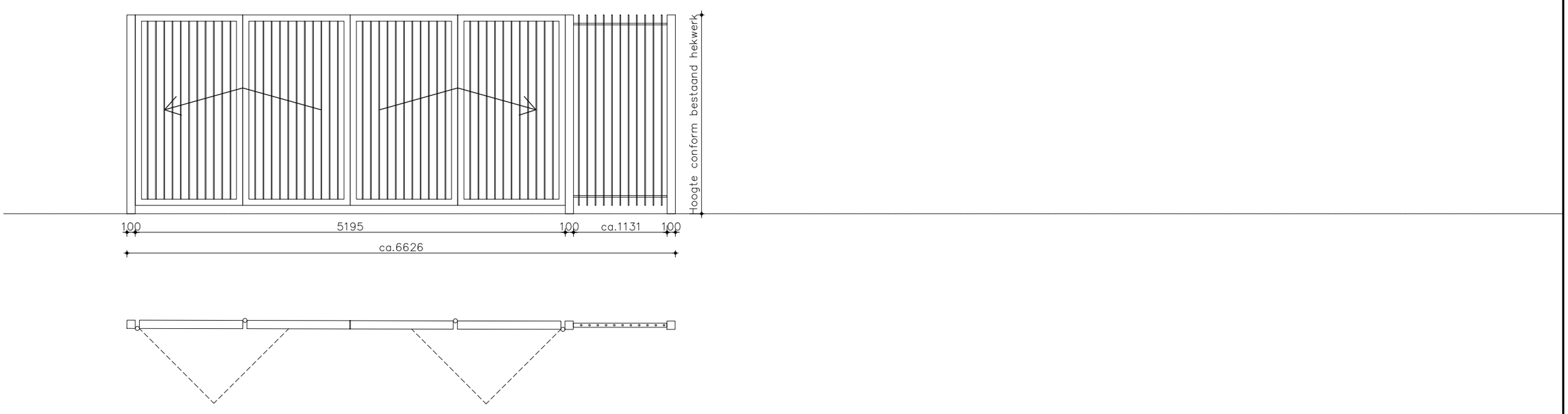

Kozijnmerk AO
Speedgate Hexta STS
Aandrijving in zuilen
Braakwerendheid: n.v.t.
Brandwerendheid: n.v.t.

Projectnummer RVB : 22790
Besteknummer : 1915.10.U.002.a
Objectnummer : 100086G01

MAATVOERING IN HET WERK EN ONDERLING CONTROLEREN

omschrijving

project	Schiphol - Herinrichting JIC
opdrachtgever	Rijksvastgoedbedrijf
omschrijving	Speedgate Vooraanzicht

identificatie

werknummer	21.1812
bladnummer	BB-25-08
datum	01-11-2023

VOOR BERG bouwkunde

Voorberg Bouwkunde B.V.
Stadhoudersweg 135b
3039 EH Rotterdam

wijzigingen

tekening

schaal	1:50
formaat	A2
getekend	JSu

Postbus 27501, 3003 MA Rotterdam | telefoon: 010-4674533 | fax: 010-4667914 | e-mail: info@voorbergbouwkunde.nl

230714_1812_bb-25-01.dwg

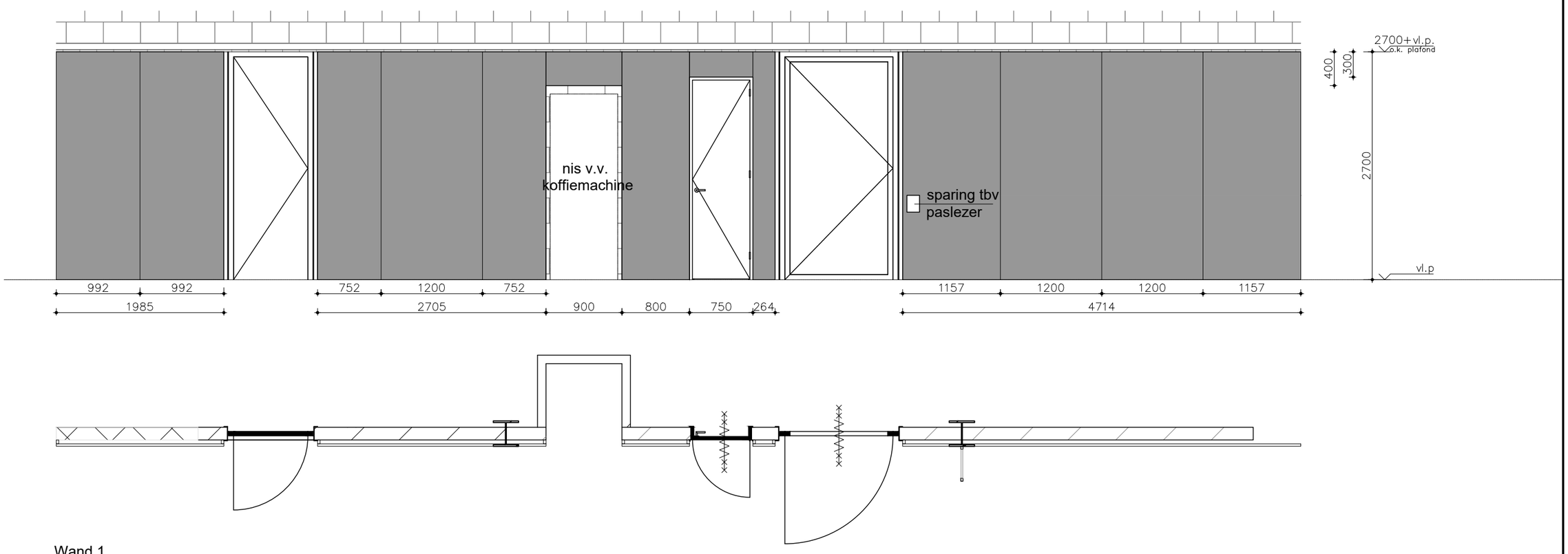

Wand 1
glazen voorzetwand
Braakwerendheid: n.v.t.
Brandwerendheid: n.v.t.
Type glas: geemaileerd
met nader te bepalen fotoprint

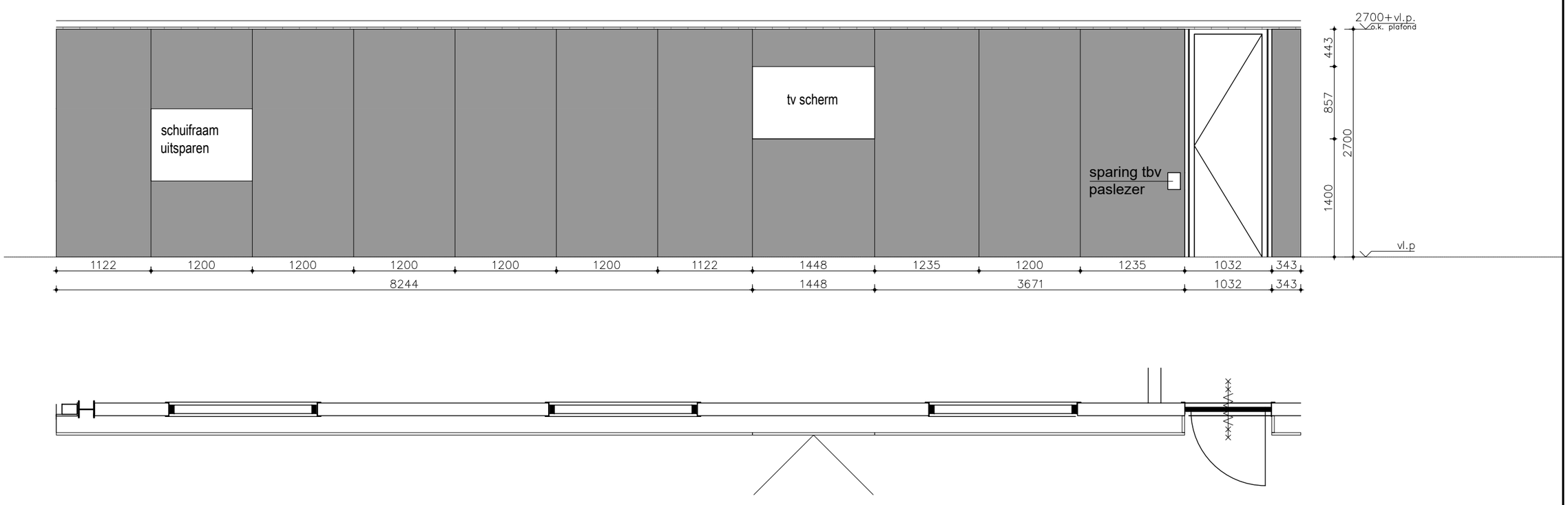

Wand 2
glazen voorzetwand
Braakwerendheid: n.v.t.
Brandwerendheid: n.v.t.
Type glas: geemaileerd
met nader te bepalen fotoprint

Projectnummer RVB : 22790
Besteknummer : 1915.10.U.002.a
Objectnummer : 100086G01

MAATVOERING IN HET WERK EN ONDERLING CONTROLEREN

omschrijving

project	Schiphol - Herinrichting JIC
opdrachtgever	Rijksvastgoedbedrijf
omschrijving	Aanzicht glaswanden entreehal

identificatie

werknummer	21.1812
bladnummer	BB-25-09
datum	01-11-2023

VOOR BERG bouwkunde

Voorberg Bouwkunde B.V.
Stadhoudersweg 135b
3039 EH Rotterdam

wijzigingen

tekening

schaal	1:50
formaat	A2
getekend	JSu

Postbus 27501, 3003 MA Rotterdam | telefoon: 010-4674533 | fax: 010-4667914 | e-mail: info@voorbergbouwkunde.nl

230714_1812_bb-25-01.dwg

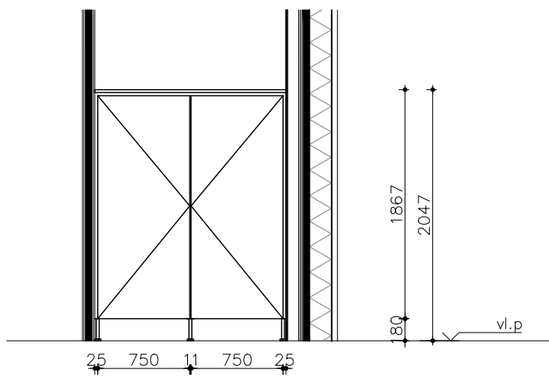

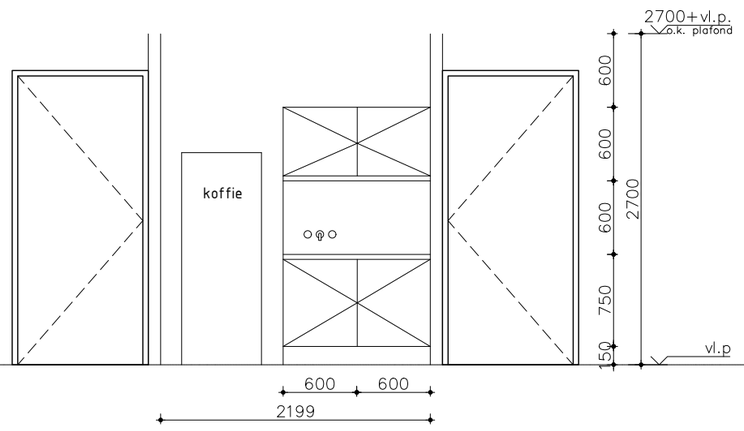

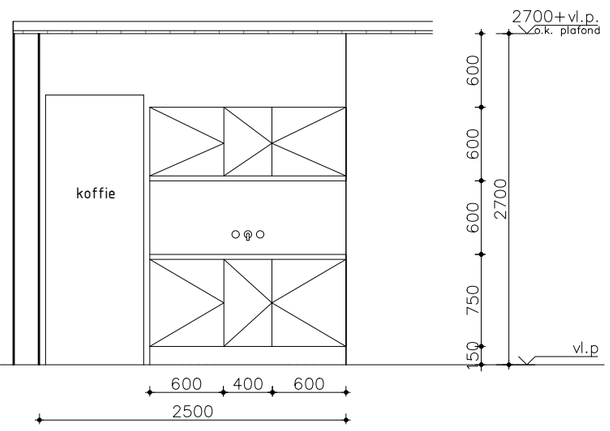

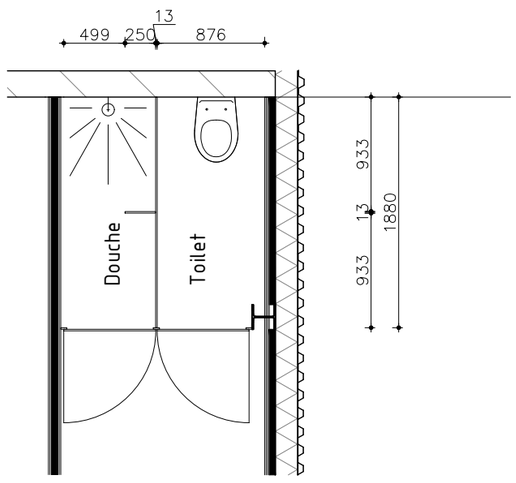

Aanzicht G
Kupan douche/toilet
Eerste verdieping

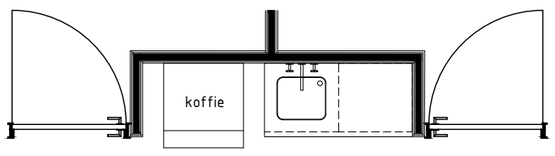

Aanzicht H-H
Pantry eerste verdieping

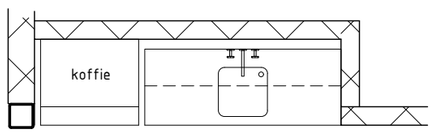

Aanzicht C-C
Pantry begane grond

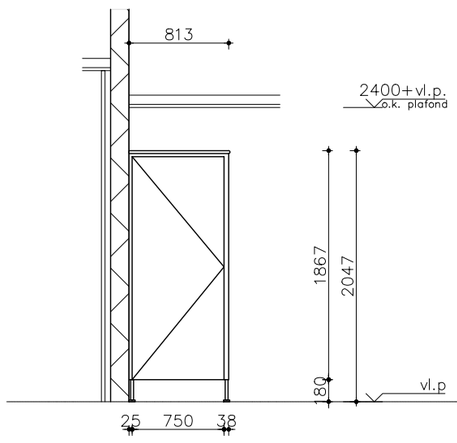

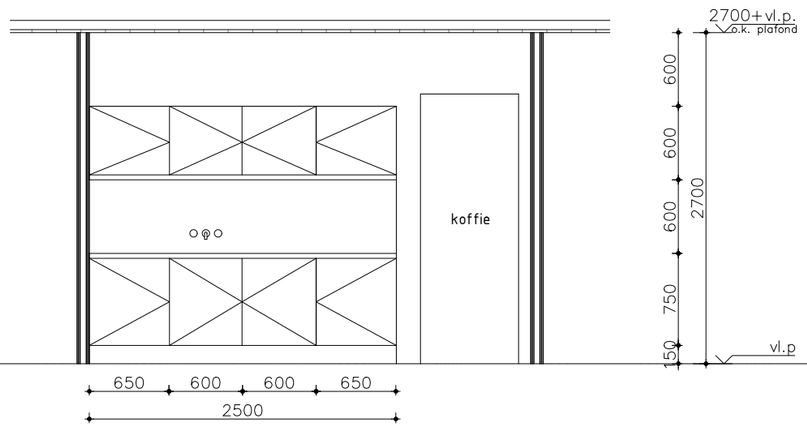

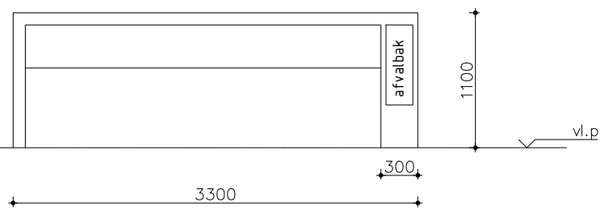

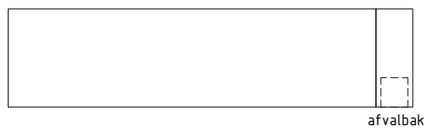

Aanzicht
Bar tweede verdieping

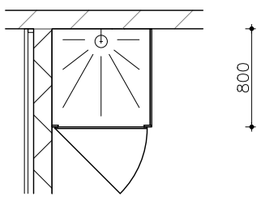

Aanzicht F
Kupan douchecabine
Begane grond

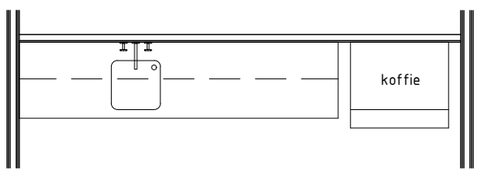

Aanzicht E-E
Pantry tweede verdieping

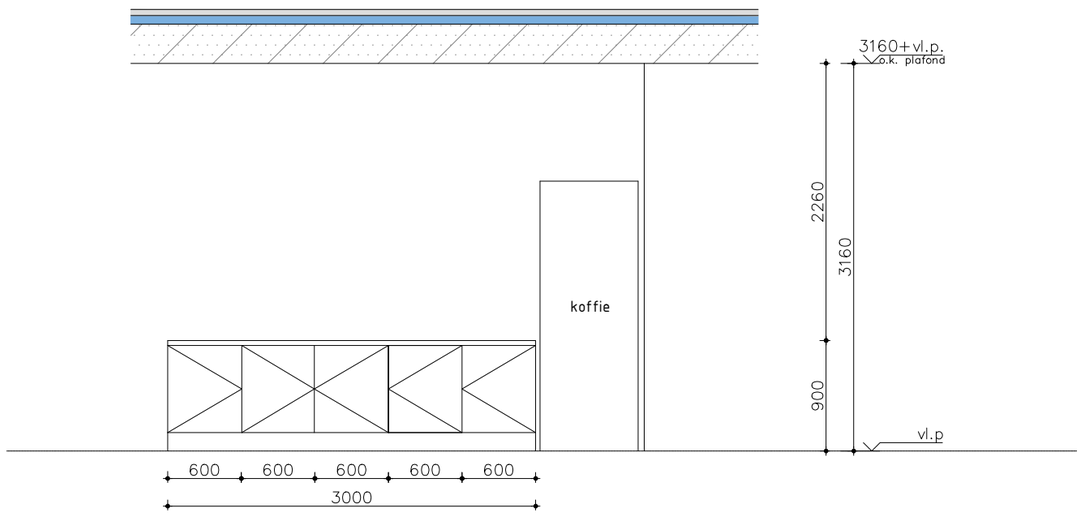

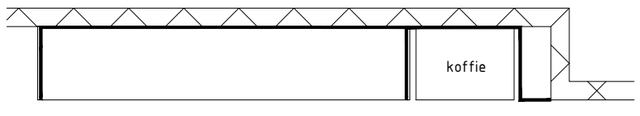

Aanzicht I-I
Pantry loods begane grond

Projectnummer RVB : 22790
Besteknummer : 1915.10.U.002.a
Objectnummer : 100086G01

MAATVOERING IN HET WERK EN ONDERLING CONTROLEREN

omschrijving

project: Schiphol - Herinrichting JIC

opdrachtgever: Rijksvastgoedbedrijf

omschrijving: Interieurelementen

identificatie

werknummer: 21.1812

bladnummer: BB-25-10

datum: 01-11-2023

VOOR BERG bouwkunde

Voorberg Bouwkunde B.V.
Stadhoudersweg 135b
3039 EH Rotterdam

wijzigingen

tekening

schaal	1:50
formaat	A2
getekend	JSu

Postbus 27501, 3003 MA Rotterdam | telefoon: 010-4674533 | fax: 010-4667914 | e-mail: info@voorbergbouwkunde.nl

230714_1812_bb-25-01.dwg

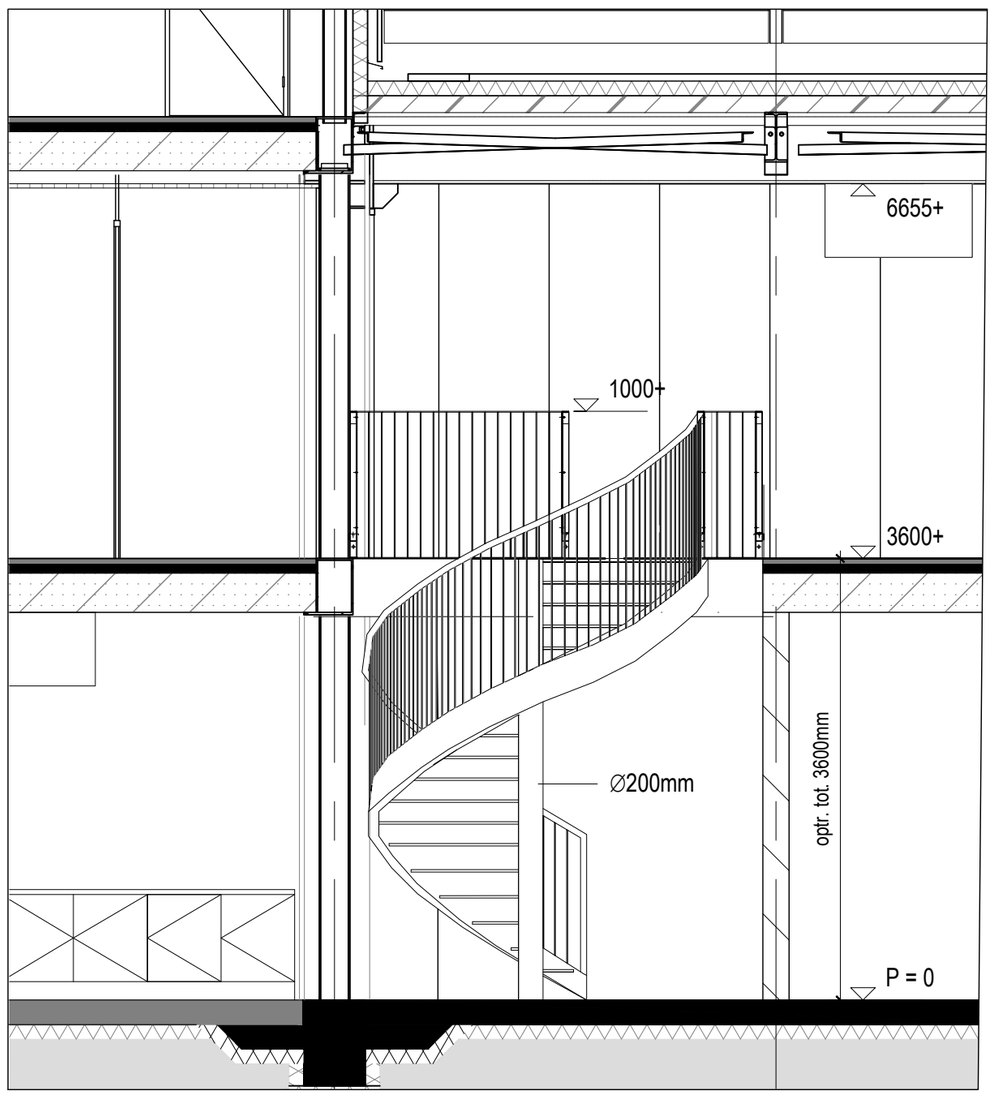

doorsnede C-C 1:50

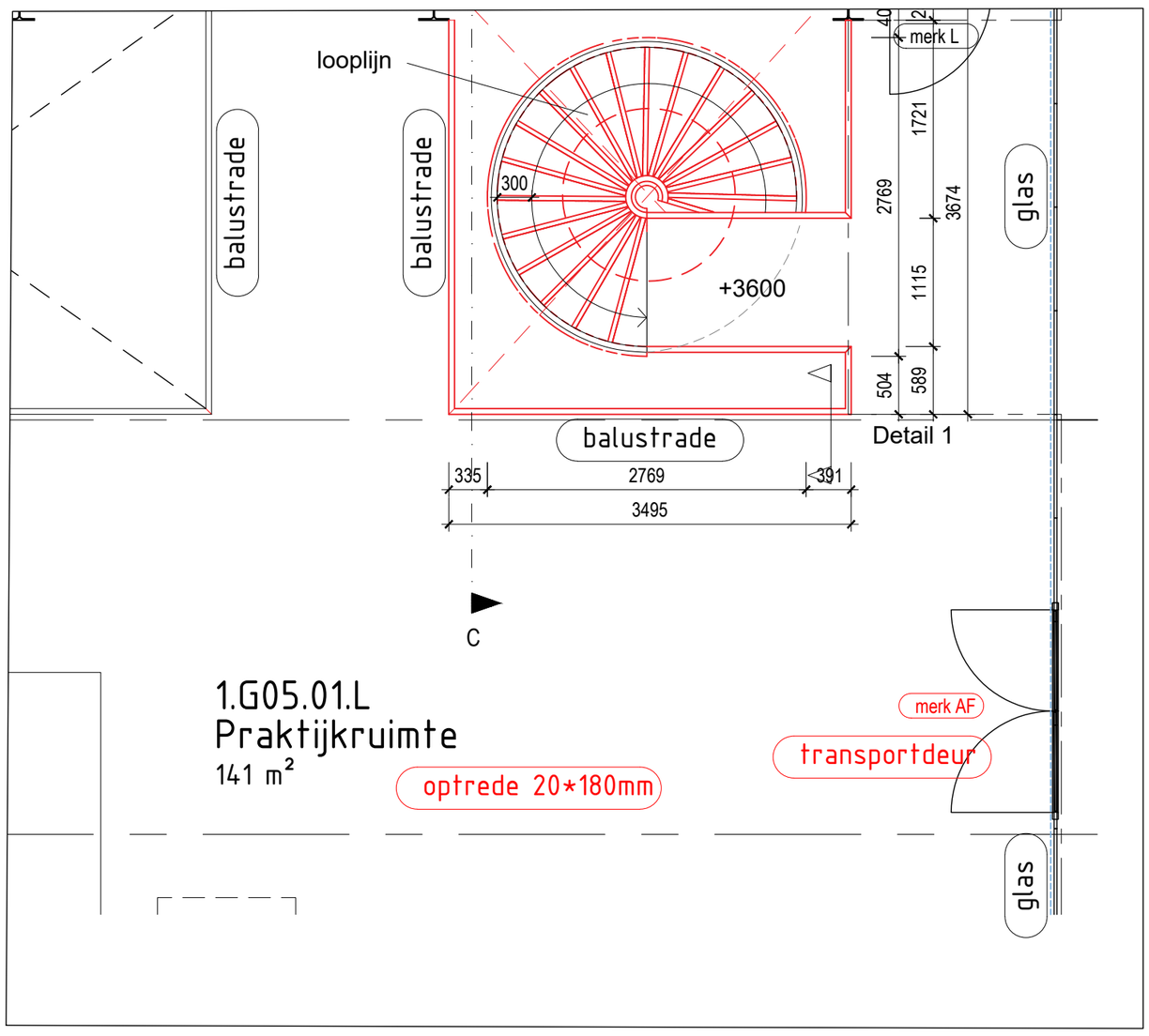

plattegrond verdieping 1:50

detail 1 1:5

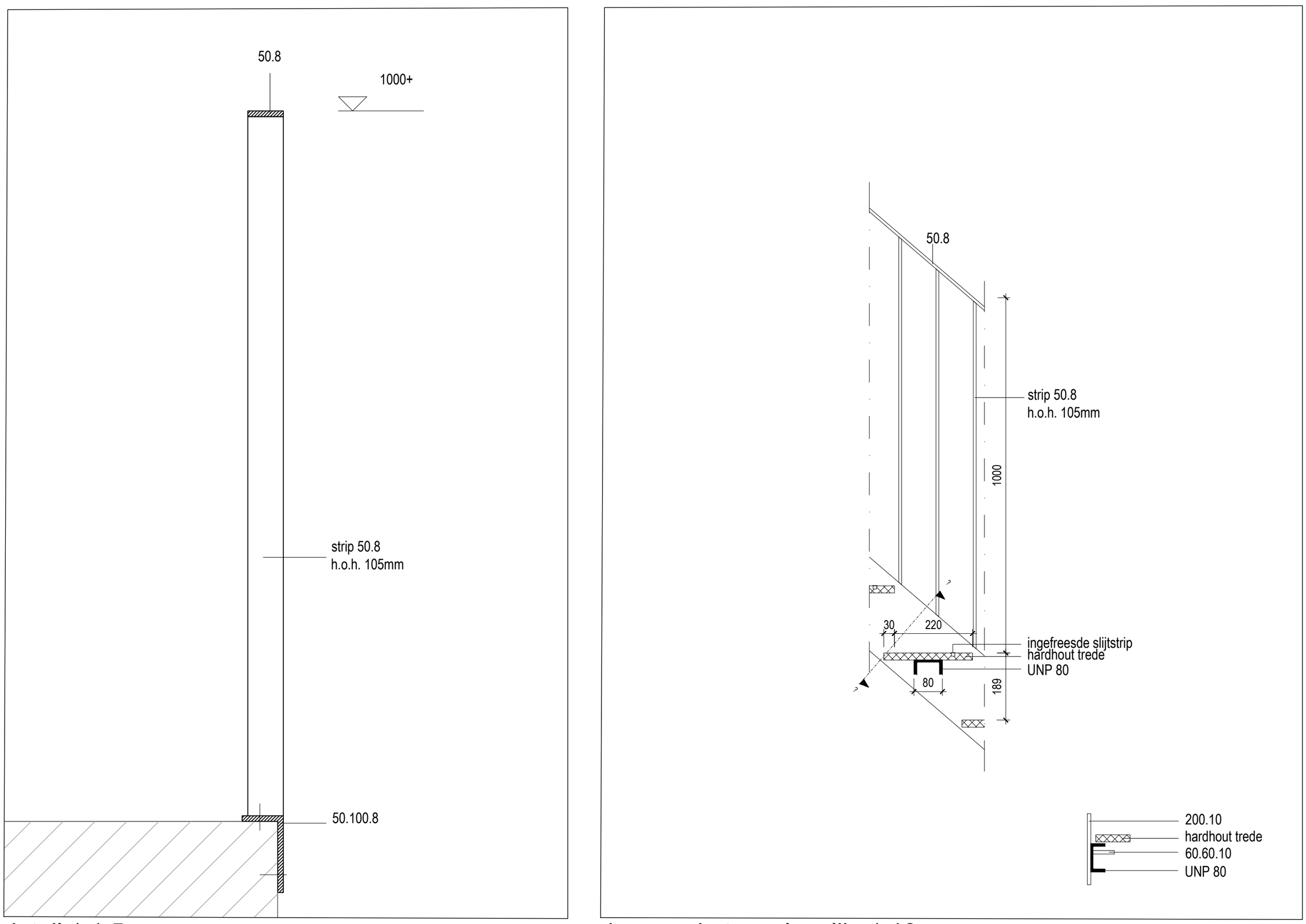

doorsnede t.p.v. looplijn 1:10

Projectnummer RVB : 22790
Besteknummer : 1915.10.U.002.a
Objectnummer : 100086G01

MAATVOERING IN HET WERK EN ONDERLING CONTROLEREN

omschrijving

project	Schiphol - Herinrichting JIC
opdrachtgever	Rijksvastgoedbedrijf
omschrijving	Stalen spiltrap plattegrond en balustrade aanzicht en details

identificatie

werknummer	21.1812
bladnummer	BB-25-12
datum	01-11-2023

VOOR BERG bouwkunde

Voorberg Bouwkunde B.V.
Stadhoudersweg 135b
3039 EH Rotterdam

wijzigingen

tekening

schaal	1:50/10/5
formaat	A2
getekend	JA

Postbus 27501, 3003 MA Rotterdam | telefoon: 010-4674533 | fax: 010-4667914 | e-mail: info@voorbergbouwkunde.nl

230714_1812_bb-25-01.dwg

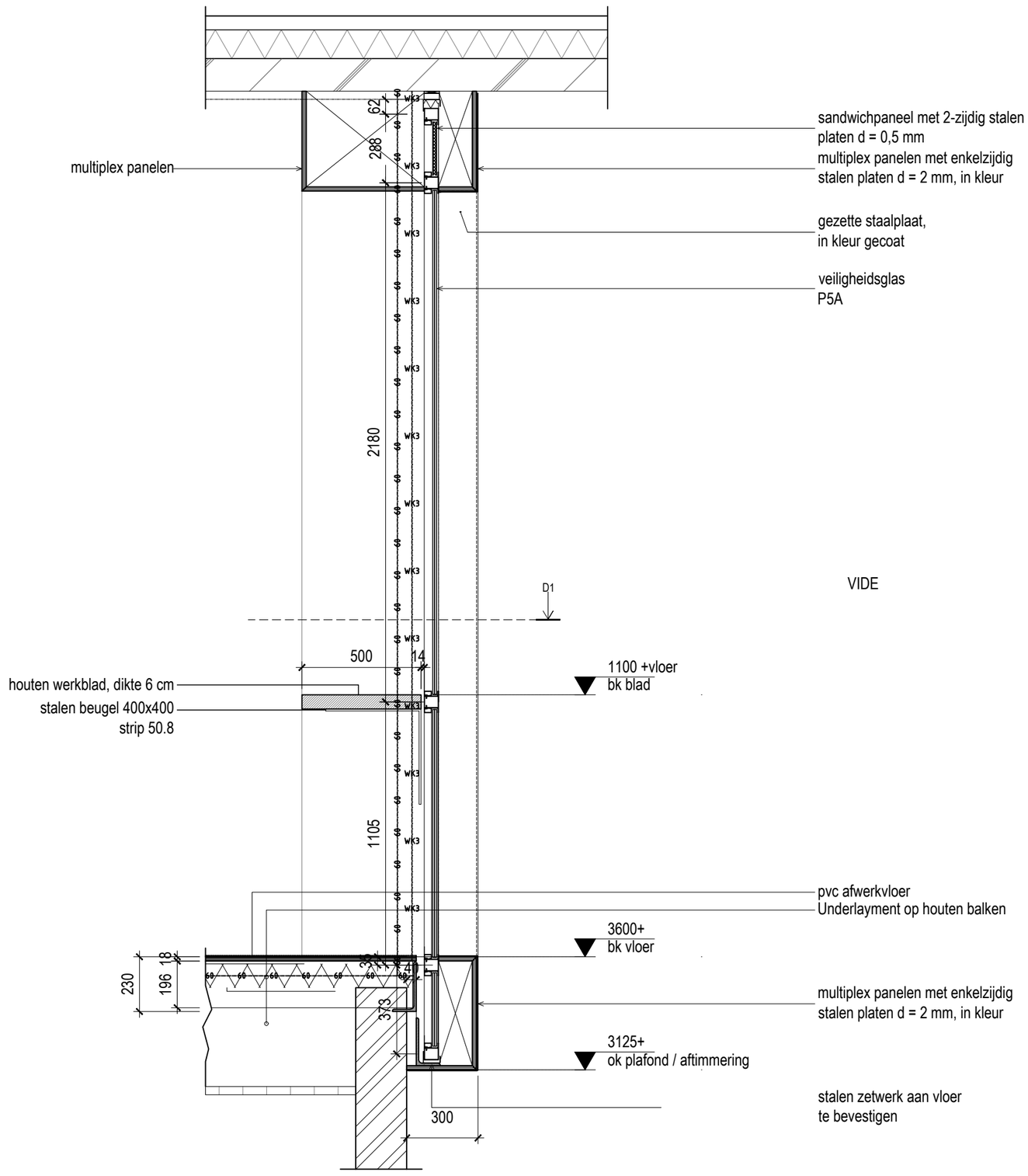

doorsnede D
1:20

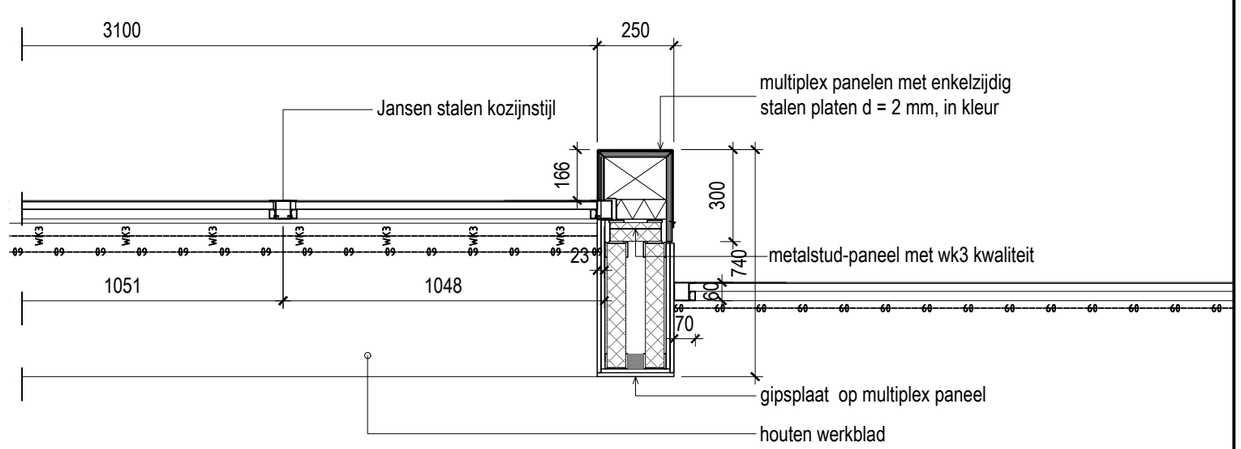

doorsnede D1
1:20

Projectnummer RVB : 22790
Besteknummer : 1915.10.U.002.a
Objectnummer : 100086G01

MAATVOERING IN HET WERK EN ONDERLING CONTROLEREN

omschrijving	project	Schiphol - Herinrichting JIC	werknummer 21.1812
	opdrachtgever	Rijksvastgoedbedrijf	bladnummer BB-25-11
	omschrijving	Deeldoorsnede D Principedoorsnede aanlandplekken	datum 01-11-2023

identificatie

VOOR BERG bouwkunde

Voorberg Bouwkunde B.V.
Stadhoudersweg 135b
3039 EH Rotterdam

wijzigingen

tekening	
schaal	1:20
formaat	A2
getekend	JA

Postbus 27501, 3003 MA Rotterdam | telefoon: 010-4674533 | fax: 010-4667914 | e-mail: info@voorbergbouwkunde.nl

231016_1812_bb-25-11.dwg

BUITEN

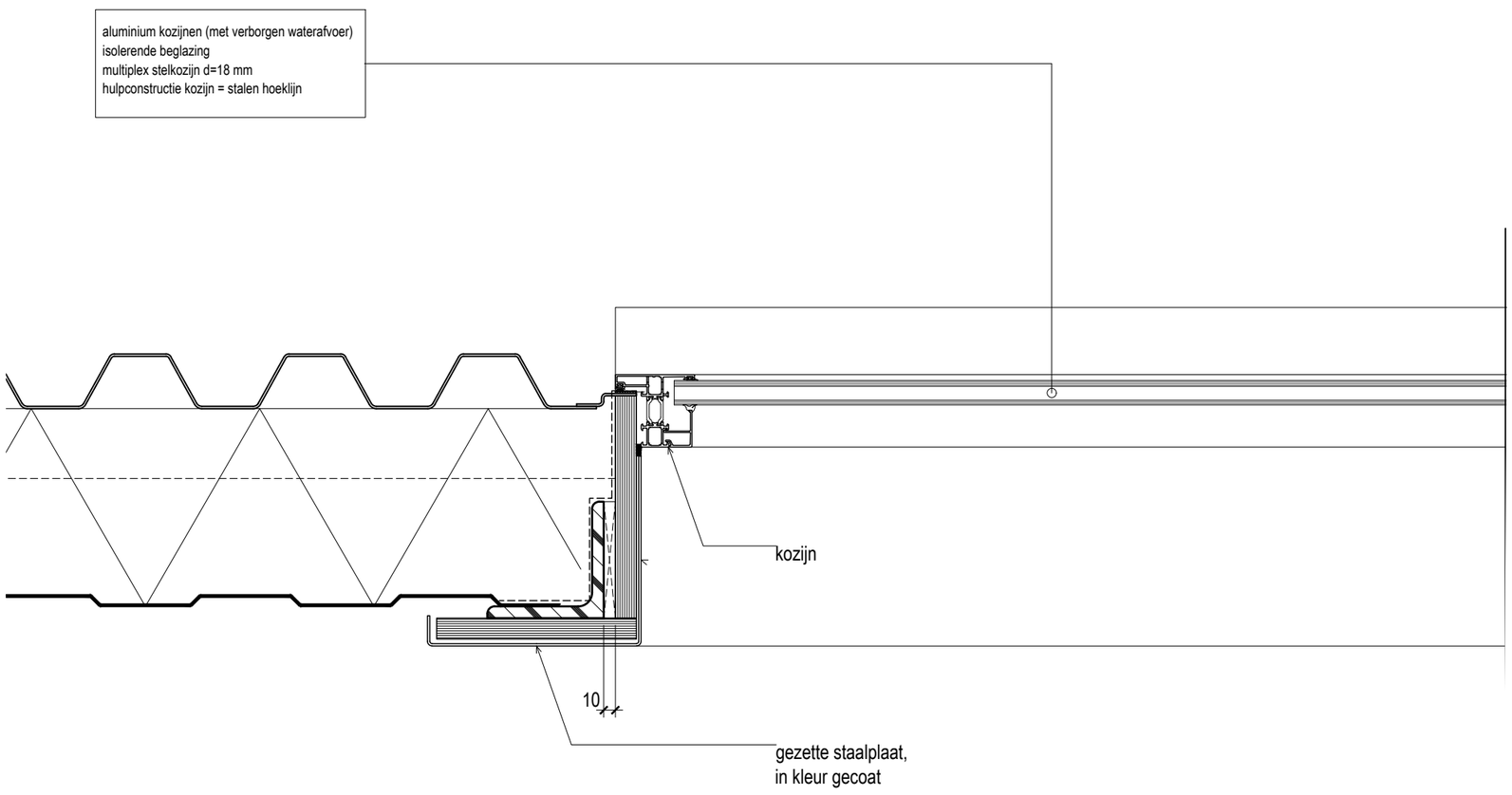

BINNEN

Projectnummer RVB : 22790
Besteknummer : 1915.10.U.002.a
Objectnummer : 100086G01

MAATVOERING IN HET WERK EN ONDERLING CONTROLEREN

omschrijving

project	Schiphol - Herinrichting JIC
opdrachtgever	Rijksvastgoedbedrijf
omschrijving	Horizontaal detail Buitenwand / kozijn

identificatie

werknummer	21.1812
bladnummer	BB-25-13
datum	01-11-2023

VOOR BERG bouwkunde

Voorberg Bouwkunde B.V.
Stadhoudersweg 135b
3039 EH Rotterdam

wijzigingen

tekening

schaal	1:5
formaat	A2
getekend	JA

Postbus 27501, 3003 MA Rotterdam | telefoon: 010-4674533 | fax: 010-4667914 | e-mail: info@voorbergbouwkunde.nl

231016_1812_bb-25-11.dwg

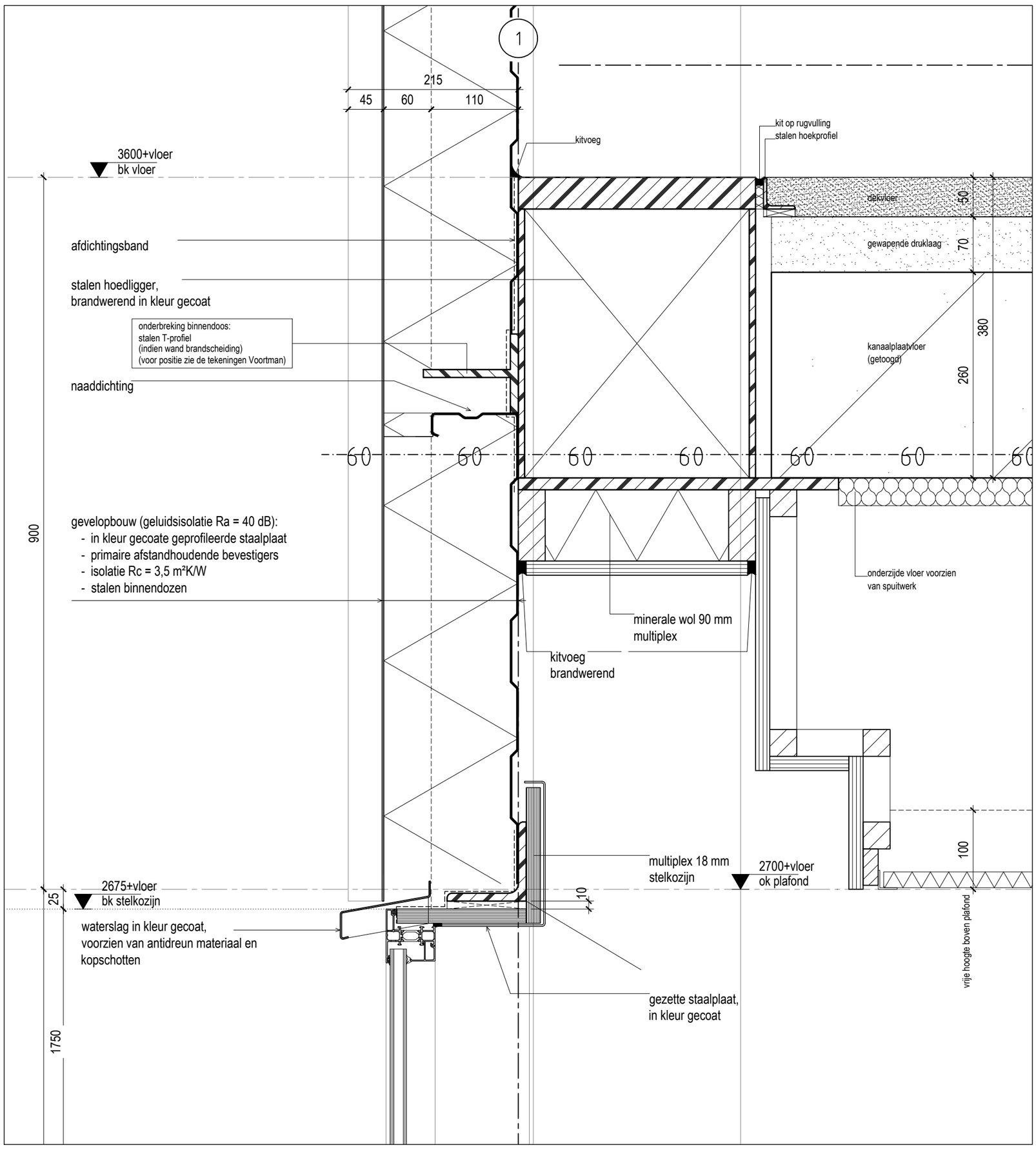

detail 14

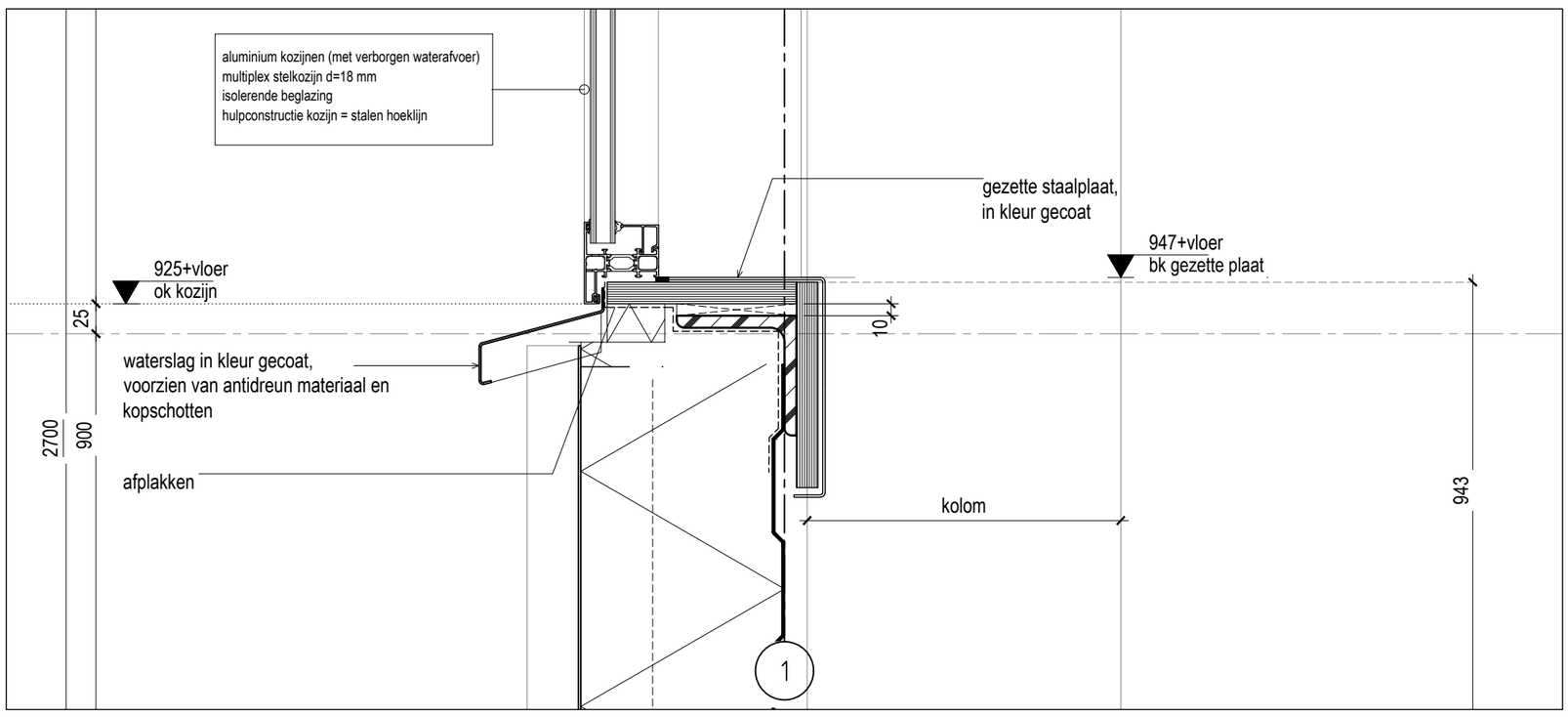

detail 15

Projectnummer RVB : 22790
Besteknummer : 1915.10.U.002.a
Objectnummer : 100086G01

MAATVOERING IN HET WERK EN ONDERLING CONTROLEREN

omschrijving	project	Schiphol - Herinrichting JIC
	opdrachtgever	Rijksvastgoedbedrijf
	omschrijving	Vertikale kozijndetails 14 en 15 in doosnede B, op as 1, tussen assen G en H

identificatie	werknummer	21.1812
	bladnummer	BB-25-14
	datum	01-11-2023

VOOR BERG bouwkunde
Voorberg Bouwkunde B.V.
Stadhoudersweg 135b
3039 EH Rotterdam

wijzigingen

tekening	schaal	1:5
	formaat	A2
	getekend	JA

Postbus 27501, 3003 MA Rotterdam | telefoon: 010-4674533 | fax: 010-4667914 | e-mail: info@voorbergbouwkunde.nl

231016_1812_bb-25-11.dwg

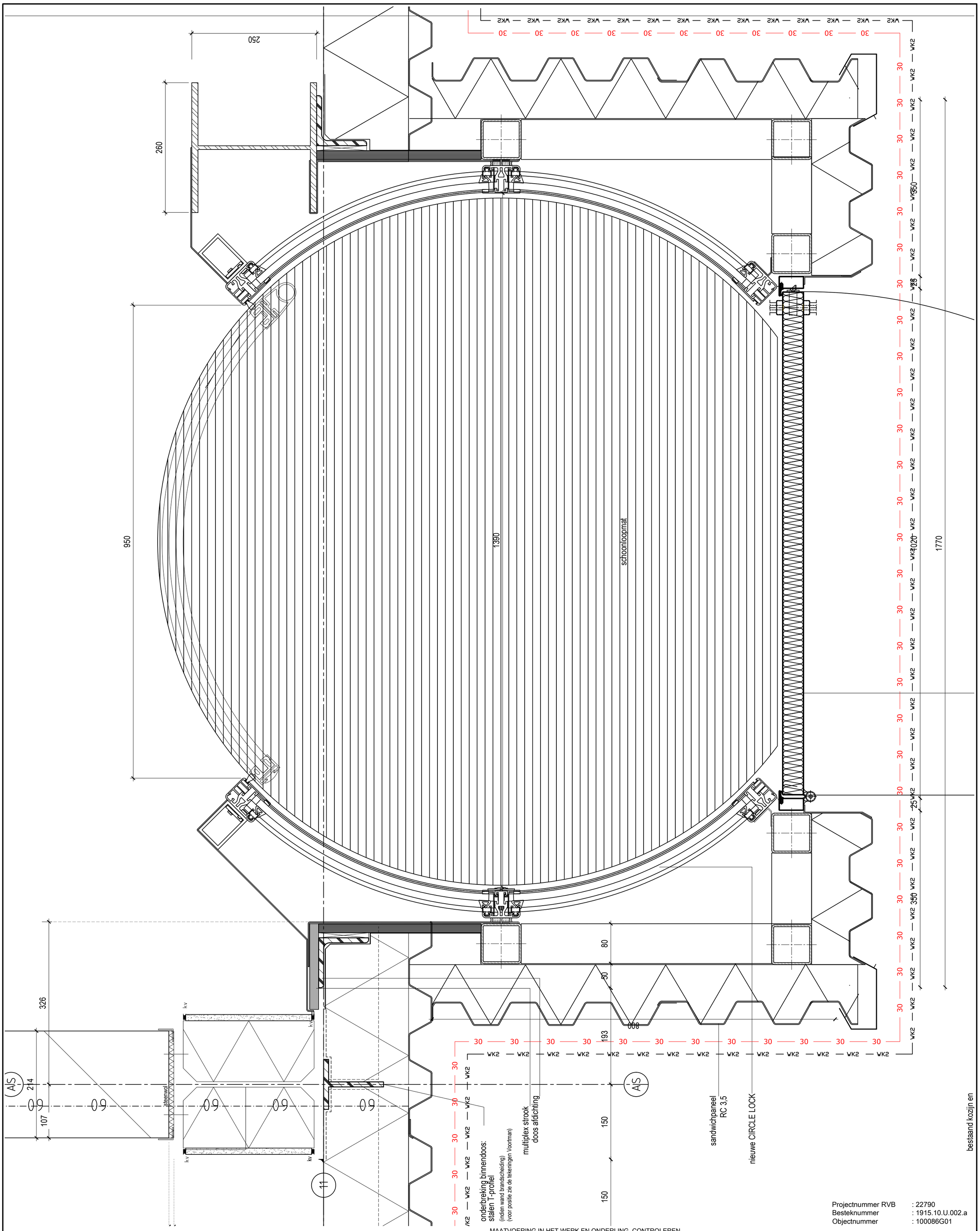

Projectnummer RVB : 22790
Besteknummer : 1915.10.U.002.a
Objectnummer : 100086G01

MAATVOERING IN HET WERK EN ONDERLING CONTROLEREN

omschrijving	project	Schiphol - Herinrichting JIC
	opdrachtgever	Rijksvastgoedbedrijf
	omschrijving	Horizontaal detail van zuidwestgevel begane grond as 11, plaatsing CIRCLE LOCK

identificatie	
werknummer	21.1812
bladnummer	BB-25-18
datum	01-11-2023

VOOR BERG bouwkunde

Voorberg Bouwkunde B.V.
Stadhoudersweg 135b
3039 EH Rotterdam

wijzigingen

tekening	
schaal	1:5
formaat	A2
getekend	JA

Postbus 27501, 3003 MA Rotterdam | telefoon: 010-4674533 | fax: 010-4667914 | e-mail: info@voorbergbouwkunde.nl

231016_1812_bb-25-11.dwg

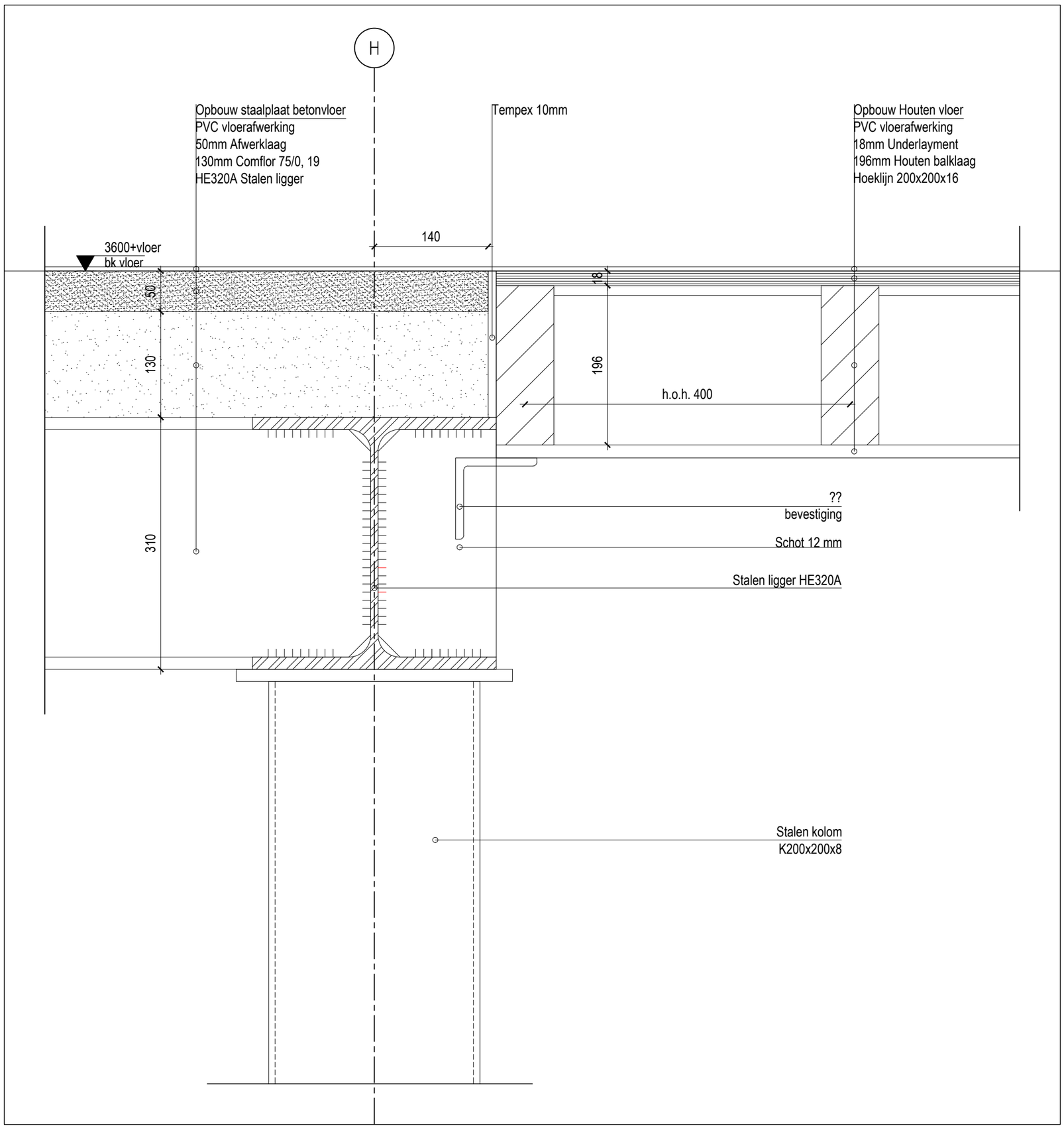

detail 19

Projectnummer RVB : 22790
Besteknummer : 1915.10.U.002.a
Objectnummer : 100086G01

MAATVOERING IN HET WERK EN ONDERLING CONTROLEREN

omschrijving	project	Schiphol - Herinrichting JIC
	opdrachtgever	Rijksvastgoedbedrijf
	omschrijving	Principe detail aansluiting betonvloer op houten vloer Etage 1 op as 10

werknummer	21.1812
bladnummer	BB-25-19
datum	01-11-2023

VOOR BERG bouwkunde
Voorberg Bouwkunde B.V.
Stadhoudersweg 135b
3039 EH Rotterdam

wijzigingen

schaal	1:5
formaat	A2
getekend	JP

Postbus 27501, 3003 MA Rotterdam | telefoon: 010-4674533 | fax: 010-4667914 | e-mail: info@voorbergbouwkunde.nl

231016_1812_bb-25-11.dwg

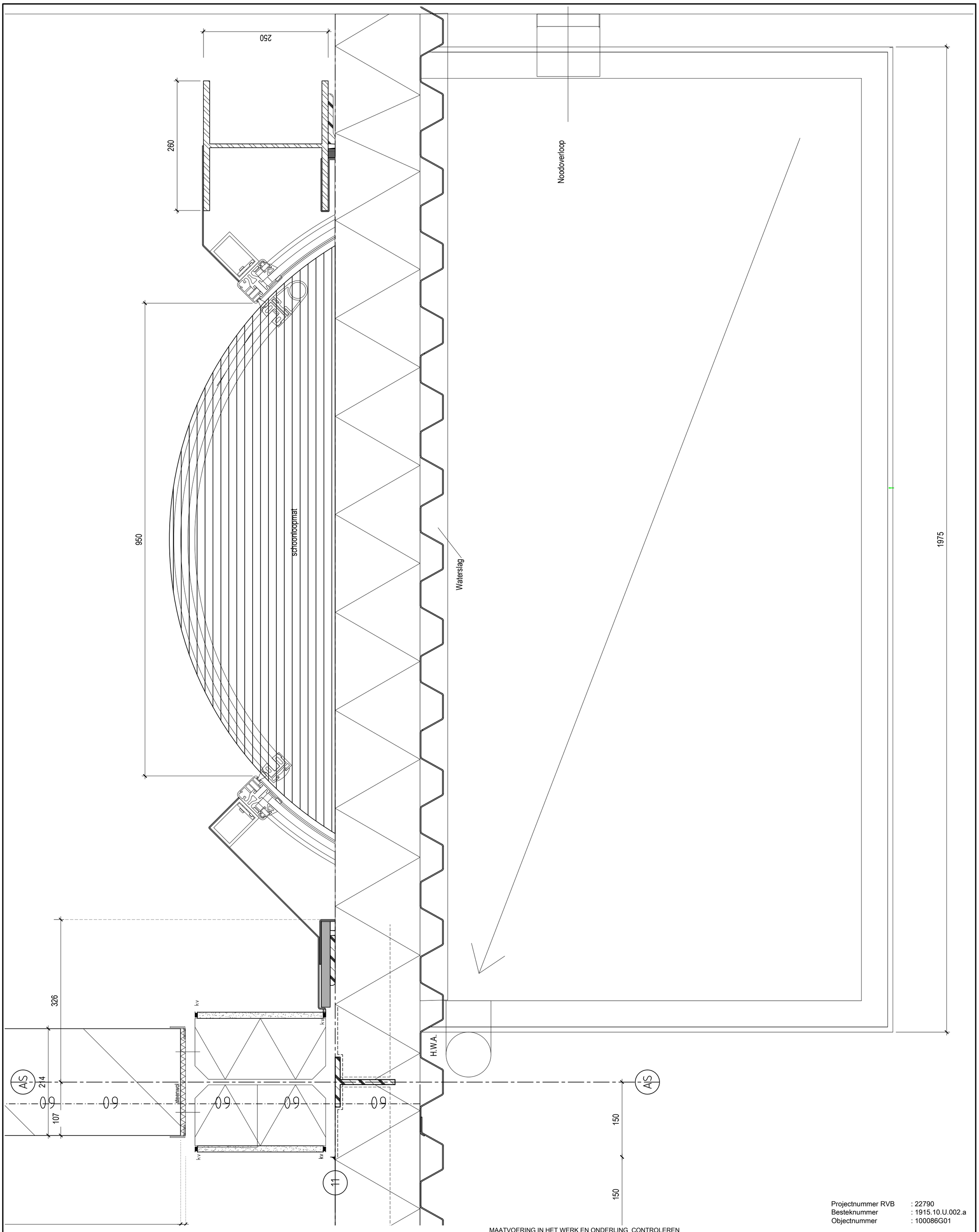

Projectnummer RVB : 22790
Besteknummer : 1915.10.U.002.a
Objectnummer : 100086G01

MAATVOERING IN HET WERK EN ONDERLING CONTROLEREN

omschrijving		identificatie	
project	Schiphol - Herinrichting JIC	werknummer	21.1812
opdrachtgever	Rijksvastgoedbedrijf	bladnummer	BB-25-21
omschrijving	Horizontaal detail van zuidwestgevel eerste verdieping as 11, dak CIRCLE LOCK	datum	01-11-2023

VOOR BERG bouwkunde
Voorberg Bouwkunde B.V.
Stadhoudersweg 135b
3039 EH Rotterdam

wijzigingen

tekening	
schaal	1:5
formaat	A2
getekend	MM

Postbus 27501, 3003 MA Rotterdam | telefoon: 010-4674533 | fax: 010-4667914 | e-mail: info@voorbergbouwkunde.nl

231016_1812_bb-25-11.dwg

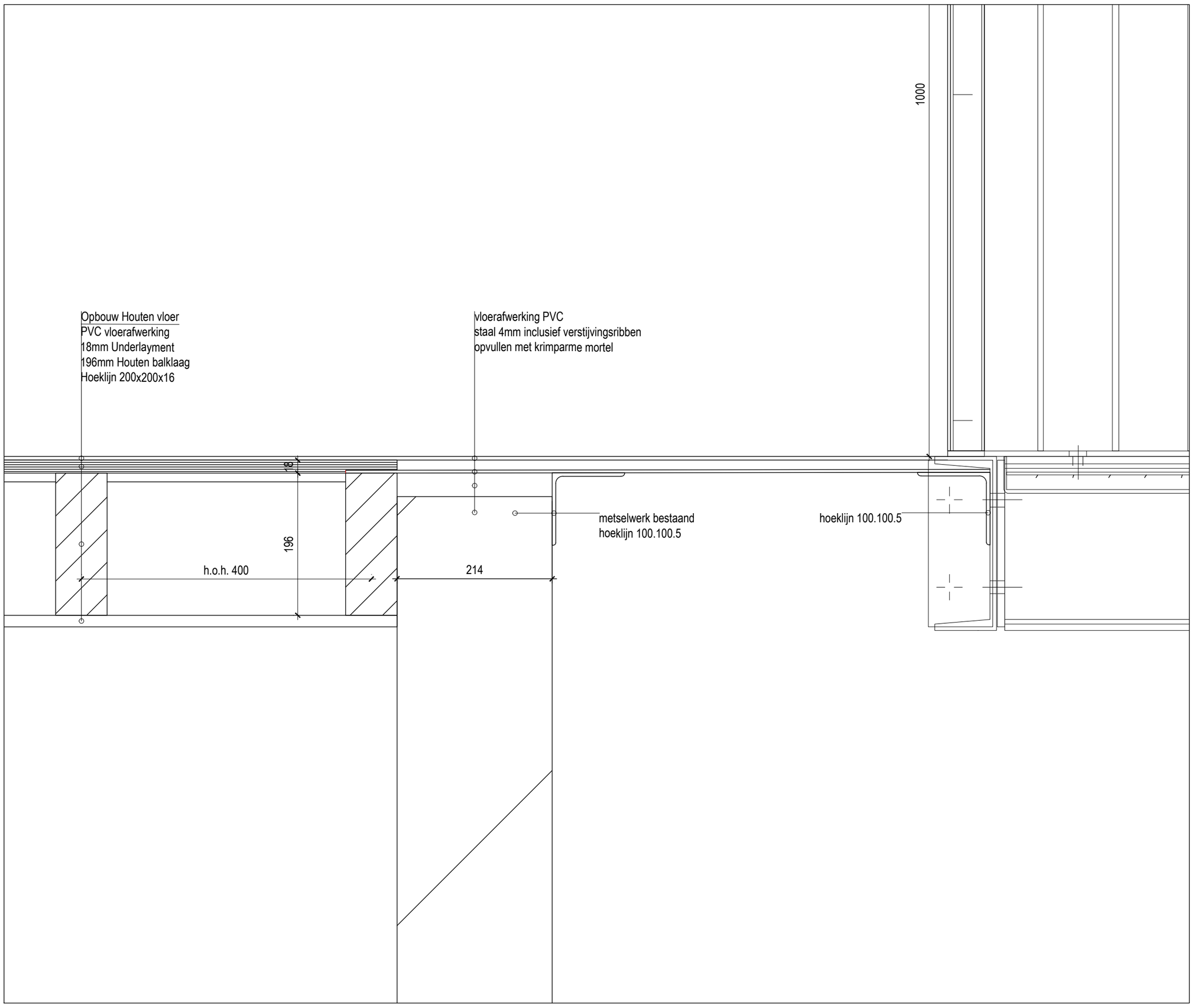

detail 22

Projectnummer RVB : 22790
Besteknummer : 1915.10.U.002.a
Objectnummer : 100086G01

MAATVOERING IN HET WERK EN ONDERLING CONTROLEREN

omschrijving

project	Schiphol - Herinrichting JIC
opdrachtgever	Rijksvastgoedbedrijf
omschrijving	Aansluitingsdetail nieuwe vloer en bestaande trap Eerste verdieping, tussen assen 10 en 11

identificatie

werknummer	21.1812
bladnummer	BB-25-22
datum	01-11-2023

VOOR BERG bouwkunde

Voorberg Bouwkunde B.V.
Stadhoudersweg 135b
3039 EH Rotterdam

wijzigingen

tekening

schaal	1:5
formaat	A2
getekend	JP

Postbus 27501, 3003 MA Rotterdam | telefoon: 010-4674533 | fax: 010-4667914 | e-mail: info@voorbergbouwkunde.nl

231016_1812_bb-25-11.dwg

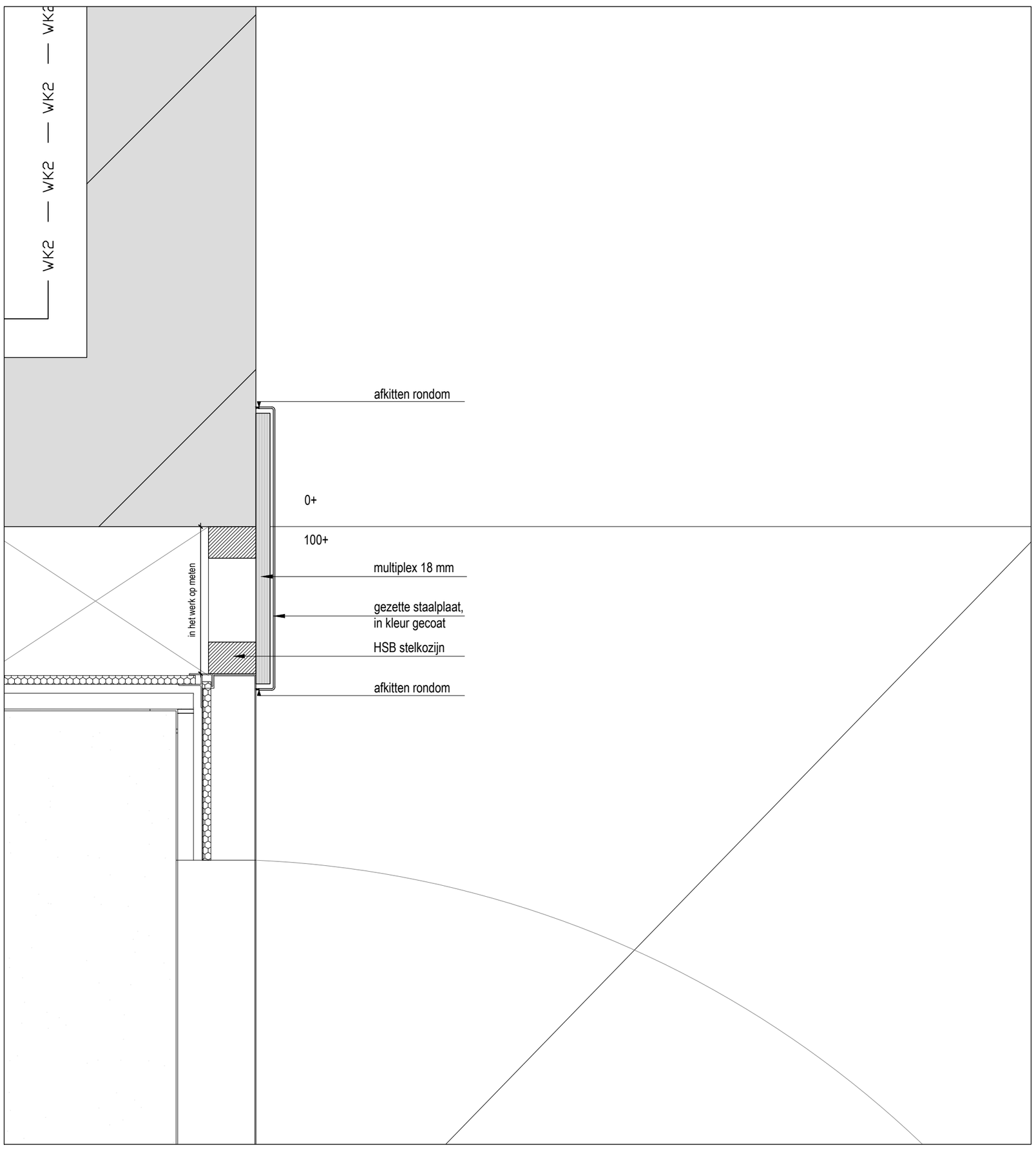

detail 23

Projectnummer RVB : 22790
Besteknummer : 1915.10.U.002.a
Objectnummer : 100086G01

MAATVOERING IN HET WERK EN ONDERLING CONTROLEREN

omschrijving

project	Schiphol - Herinrichting JIC
opdrachtgever	Rijksvastgoedbedrijf
omschrijving	Horizontaal liftaansluitingsdetail Begane grond, tussen assen 9 en 10

identificatie

werknummer	21.1812
bladnummer	BB-25-23
datum	01-11-2023

VOOR BERG bouwkunde

Voorberg Bouwkunde B.V.
Stadhoudersweg 135b
3039 EH Rotterdam

wijzigingen

tekening

schaal	1:5
formaat	A2
getekend	JA

Postbus 27501, 3003 MA Rotterdam | telefoon: 010-4674533 | fax: 010-4667914 | e-mail: info@voorbergbouwkunde.nl

231016_1812_bb-25-11.dwg